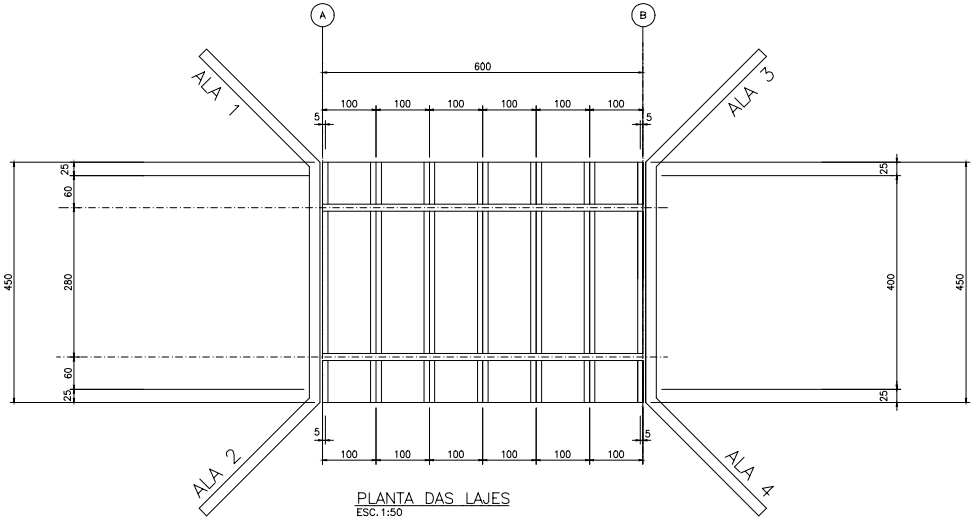

PLANTA DAS LAJES
ESC. 1:50

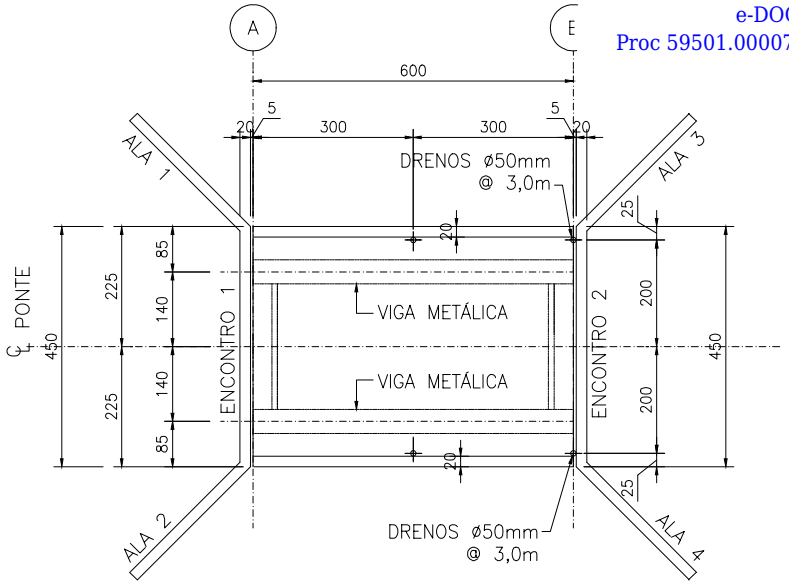

PLANTA DO TABULEIRO
ESC. 1:100

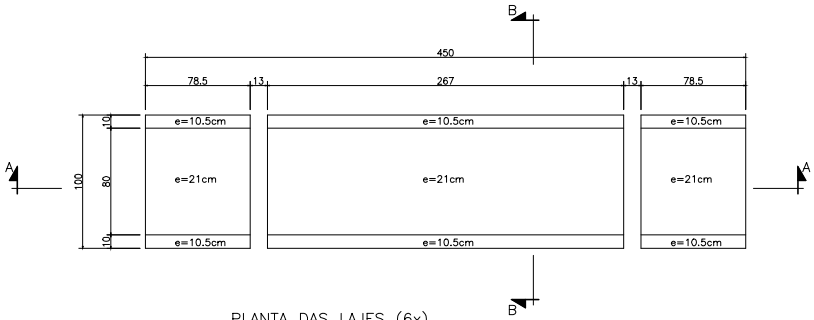

PLANTA DAS LAJES (6x)
ESC. 1:20

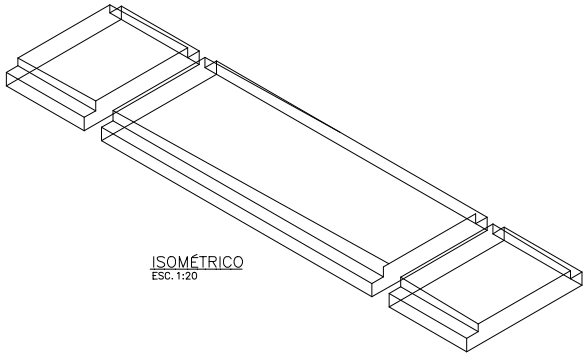

ISOMÉTRICO
ESC. 1:20

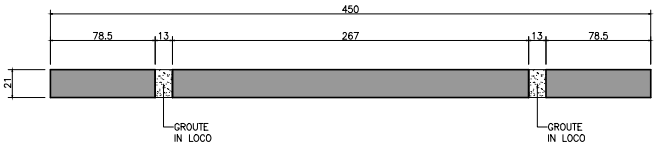

SEÇÃO A–A
ESC. 1:20

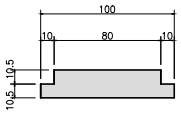

SEÇÃO B–B
ESC. 1:20

NOTAS

1. TODAS AS DIMENSÕES SÃO DADAS EM CENTÍMETRO, BITOLAS EM MILÍMETROS SALVO INDICAÇÃO EM CONTRÁRIO.
2. CONCRETO DA LAJE fck ≥ 40 MPa.
3. ESTRUTURA PROJETADA PARA CLASSE 45t.
4. COBRIMENTO = 3,0cm.

DESENHOS DE REFERÊNCIA

REV.	T.E.	DESCRIÇÃO DAS REVISÕES	PROJ.	DES.	VER.	APR.	DATA
0	A	EMISSÃO INICIAL	COD	COD	COD	COD	2024

REVISÕES

TIPOS DE EMISSÃO: A - PRELIMINAR; B - P/ APROVAÇÃO; C - P/ CONHECIMENTO; D - P/ COTAÇÃO; E - P/ CONSTRUÇÃO; F - CONFORME COMPRADO; G - CONFORME CONSTRUÍDO; H - CANCELADO

CODEVASF — COMPANHIA DE DESENVOLVIMENTO DOS VALES DO SÃO FRANCISCO E DO PARNAÍBA

PROJETO ESTRUTURAL EXECUTIVO
OBRAS DE ARTE ESPECIAL
PONTE METÁLICA
FORMA - LAJES
PLANTAS, SEÇÕES E DETALHES

Extensão: 6,00 m
Nº Projetista: COD
ESCALA: IND. | FOLHA: 01 | REVISÃO: 0
A1

Para verificar as assinaturas, acesse https://ecodevasf.codevasf.gov.br?a=autenticidade e informe o e-DOC DFB0824A

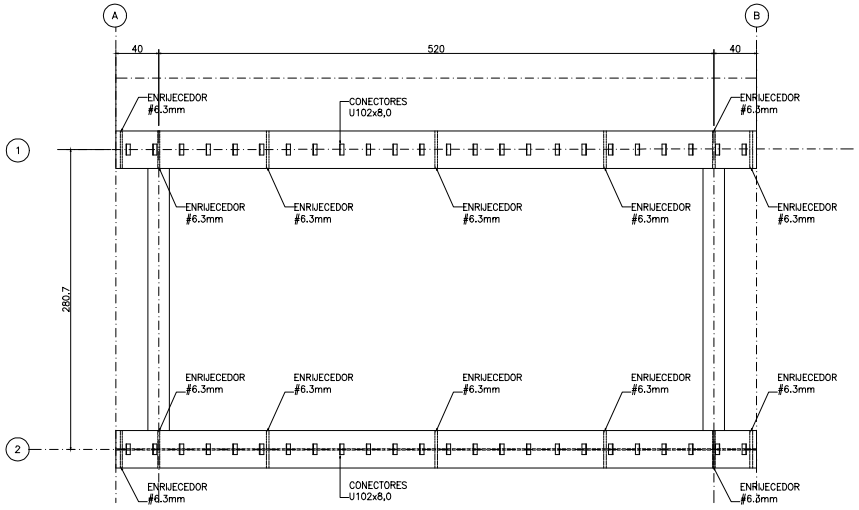

PLANTA – CONJUNTO METÁLICO
ESC. 1:25

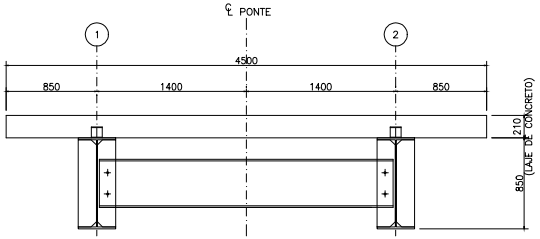

SEÇÃO TRANSVERSAL TÍPICA (mm)
ESC. 1:25

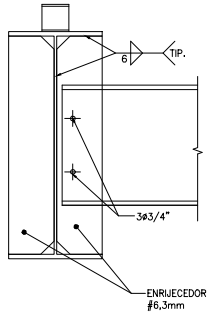

DETALHE DE LIGAÇÕES
ESC. 1:10 (MEDIDAS EM mm)

LISTA DE MATERIAL				
ÍTEM	DESCRIÇÃO	UN.	QUANT.	KG
1	ENRIJECEDORES 160x800mm e=6,3mm MATERIAL A36	un	28	178
2	PERFIL U 102x8,0 C=0,10m MATERIAL A36	un	48	34
3	PERFIS W250x22,3 C=2,75m MATERIAL ASTM A572 gr50	un	2	123
4	PERFIL PS 850x350x16x10 C=6,0m MATERIAL ASTM A36	un	2	1825
5	PARAFUSOS ø 3/4" MATERIAL ASTM A325	un	8	–
PESO TOTAL (kg)		2189		

NOTAS

1. TODAS AS DIMENSÕES SÃO DADAS EM MILÍMETRO, SALVO INDICAÇÃO EM CONTRÁRIO.
2. ESTRUTURA DE AÇO ASTM A36.
3. CONCRETO DA LAJE fck > 40 MPa.
4. ESTRUTURA SOLDADA NA OFICINA E PARAFUSADA NO CAMPO COM PARAFUSO ASTM A325F TIPO 3 OU GALVANIZADOS; ELETRODO E70XX (RAIZ E ENCHIMENTO) E E8018G (ACABAMENTO) AWS COD D1.1/04.
5. ESTRUTURA PROJETADA PARA CLASSE 45t.
6. APLICAR PINTURA ANTICORROSIVA.
7. A ESTRUTURA DEVERÁ SER LIMPA PARA UNIFORMIZAÇÃO DA SUPERFÍCIE ATRAVÉS DE JATO COMERCIAL TIPO SSPC–SP6.

DESENHOS DE REFERÊNCIA

REV.	T.E.	DESCRIÇÃO DAS REVISÕES	PROJ.	DES.	VER.	APR.	DATA
0	A	EMISSÃO INICIAL	COD	COD	COD	COD	2024

REVISÕES

TIPOS DE EMISSÃO
A - PRELIMINAR
B - P/ APROVAÇÃO
C - P/ CONHECIMENTO
D - P/ COTAÇÃO
E - P/ CONSTRUÇÃO
F - CONFORME COMPRADO
G - CONFORME CONSTRUÍDO
H - CANCELADO

CODEVASF
COMPANHIA DE DESENVOLVIMENTO DOS VALES DO SÃO FRANCISCO E DO PARNAÍBA

PROJETO ESTRUTURAL EXECUTIVO
OBRAS DE ARTE ESPECIAL
PONTE METÁLICA
DETALHAMENTO METÁLICO
PLANTAS, SEÇÕES E DETALHES

Extensão: 6,00 m
Nº Projetista: COD
ESCALA: IND. | FOLHA: 02 | REVISÃO: 0
A1

Para verificar as assinaturas, acesse https://ecodevasf.codevasf.gov.br?a=autenticidade e informe o e-DOC DFB0824A

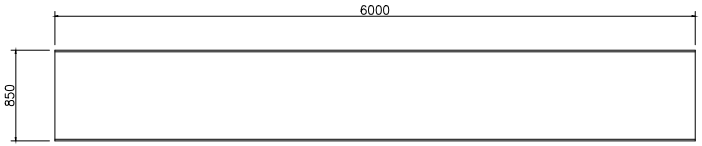

PERFIL LONGARINA PS 850x350x16x10 (mm) – VISTA
ESC. 1:25

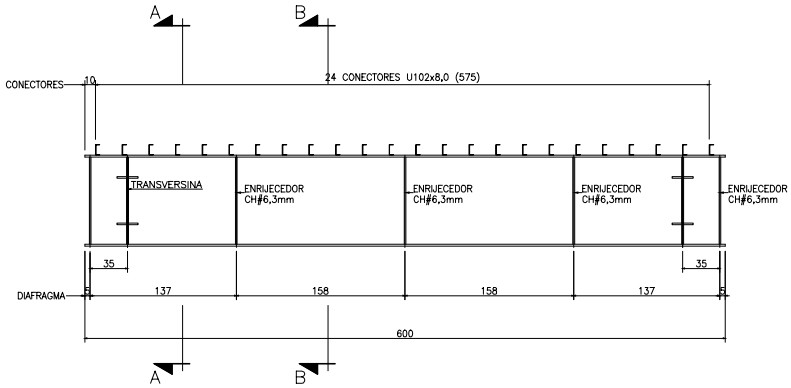

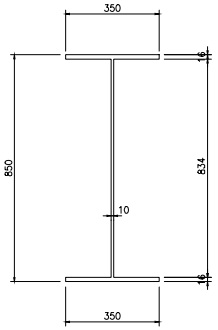

SEÇÃO A–A
ESC. 1:10 (MEDIDAS EM mm)

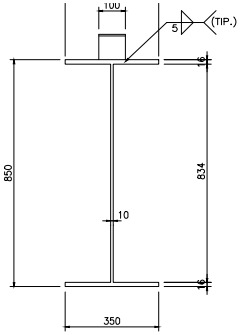

SEÇÃO B–B
ESC. 1:10 (MEDIDAS EM mm)

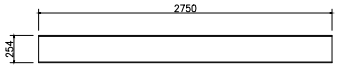

PERFIL W250x22,3 (mm) – VISTA
ESC. 1:25

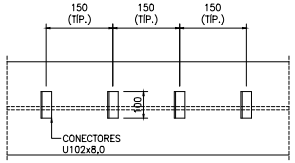

DETALHE DOS CONECTORES (mm)
ESC. 1:10

NOTAS

1. TODAS AS DIMENSÕES SÃO DADAS EM MILÍMETRO, SALVO INDICAÇÃO EM CONTRÁRIO.
2. ESTRUTURA DE AÇO ASTM A36.
3. CONCRETO DA LAJE fck > 40 MPa.
4. ESTRUTURA SOLDADA NA OFICINA E PARAFUSADA NO CAMPO COM PARAFUSO ASTM A325F TIPO 3 OU GALVANIZADOS; ELETRODO E70XX (RAIZ E ENCHIMENTO) E E8018G (ACABAMENTO) AWS COD D1.1/04.
5. ESTRUTURA PROJETADA PARA CLASSE 45t.
6. APLICAR PINTURA ANTICORROSIVA.
7. A ESTRUTURA DEVERÁ SER LIMPA PARA UNIFORMIZAÇÃO DA SUPERFÍCIE ATRAVÉS DE JATO COMERCIAL TIPO SSPC–SP6.

DESENHOS DE REFERÊNCIA

REV.	T.E.	DESCRIÇÃO DAS REVISÕES	PROJ.	DES.	VER.	APR.	DATA
0	A	EMISSÃO INICIAL	COD	COD	COD	COD	2024

REVISÕES

TIPOS DE EMISSÃO
A - PRELIMINAR
B - P/ APROVAÇÃO
C - P/ CONHECIMENTO
D - P/ COTAÇÃO
E - P/ CONSTRUÇÃO
F - CONFORME COMPRADO
G - CONFORME CONSTRUÍDO
H - CANCELADO

CODEVASF
COMPANHIA DE DESENVOLVIMENTO DOS VALES DO SÃO FRANCISCO E DO PARNAÍBA

PROJETO ESTRUTURAL EXECUTIVO
OBRAS DE ARTE ESPECIAL
PONTE METÁLICA
DETALHAMENTO METÁLICO
PLANTAS, SEÇÕES E DETALHES

Extensão: 6,00 m
Nº Projetista: COD

ESCALA	FOLHA	REVISÃO
IND.	03	0

A1

Para verificar as assinaturas, acesse https://ecodevasf.codevasf.gov.br?a=autenticidade e informe o e-DOC DFB0824A

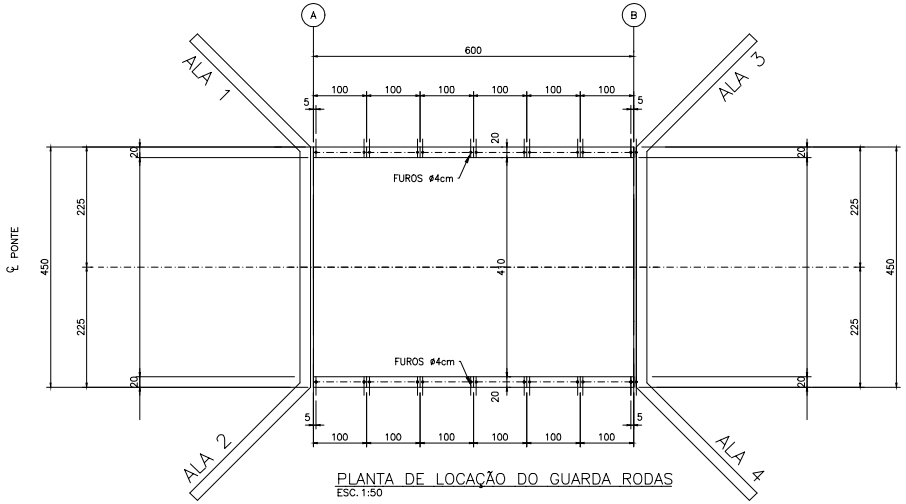

PLANTA DE LOCAÇÃO DO GUARDA RODAS
ESC. 1:50

DETALHE DAS JUNTAS (2x)
ESC. 1:10

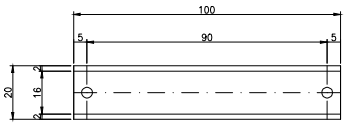

PLANTA DO GUARDA RODAS (12x)
ESC. 1:10

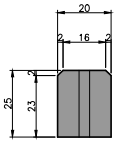

SEÇÃO TÍPICA DO GUARDA RODAS (12x)
ESC. 1:10

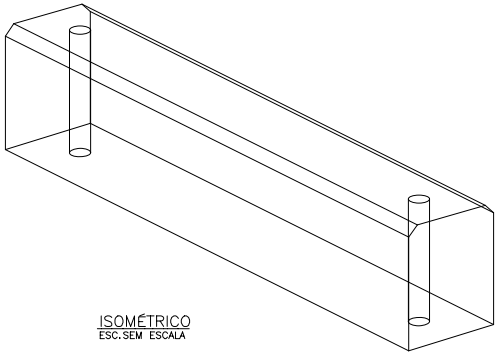

ISOMÉTRICO
ESC. SEM ESCALA

NOTAS

1. TODAS AS DIMENSÕES SÃO DADAS EM CENTÍMETRO, BITOLAS EM MILÍMETROS SALVO INDICAÇÃO EM CONTRÁRIO.
2. CONCRETO DA LAJE fck ≥ 40 MPa.
3. ESTRUTURA PROJETADA PARA CLASSE 45t.
4. COBRIMENTO = 3,0cm.

DESENHOS DE REFERÊNCIA

REV.	T.E.	DESCRIÇÃO DAS REVISÕES	PROJ.	DES.	VER.	APR.	DATA
0	A	EMISSÃO INICIAL	COD	COD	COD	COD	2026

REVISÕES

TIPOS DE EMISSÃO
A - PRELIMINAR
B - P/ APROVAÇÃO
C - P/ CONHECIMENTO
D - P/ COTAÇÃO
E - P/ CONSTRUÇÃO
F - CONFORME COMPRADO
G - CONFORME CONSTRUÍDO
H - CANCELADO

CODEVASF
COMPANHIA DE DESENVOLVIMENTO DOS VALES DO SÃO FRANCISCO E DO PARNAÍBA

PROJETO ESTRUTURAL EXECUTIVO
OBRAS DE ARTE ESPECIAL
PONTE METÁLICA
FORMA - GUARDA RODAS
PLANTAS, SEÇÕES E DETALHES

Extensão: 6,00 m
Nº Projetista: COD

ESCALA	FOLHA	REVISÃO
IND.	04	0

A1

Para verificar as assinaturas, acesse https://ecodevasf.codevasf.gov.br?a=autenticidade e informe o e-DOC DFB0824A

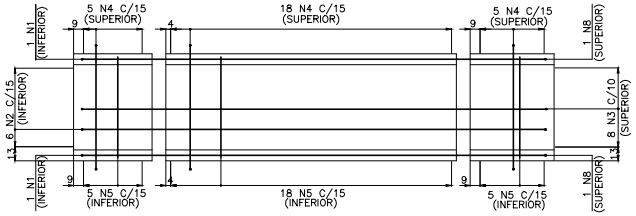

TABULEIRO PRÉ-MOLDADO – PLANTA TÍPICA (6x)
ESC: 1:25

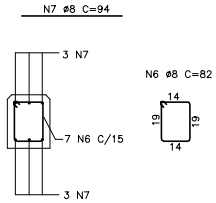

GUARDA RODAS– SEÇÃO TÍPICA (12x)
ESC: 1:12,5

2	12.5	36	489	176.04
3	10	48	469	225.12
4	8	168	125	210.00
5	8	168	94	157.92
6	8	84	82	68.88
7	8	72	94	67.68
8	16	12	469	56.28

RESUMO – ACO CA50

ø	C.TOTAL (m)	MASSA (kg)
16	117	185
12.5	176	169
10	225	139
8	504	199
MASSA TOTAL (kg)		692

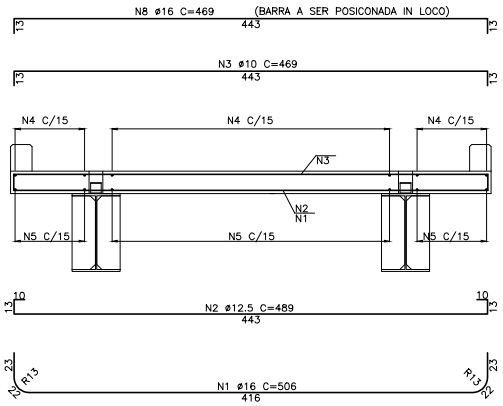

TABULEIRO PRÉ-MOLDADO – SEÇÃO TÍPICA (6x)
ESC: 1:25

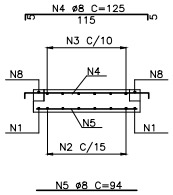

SEÇÃO TÍPICA
ESC: 1:25

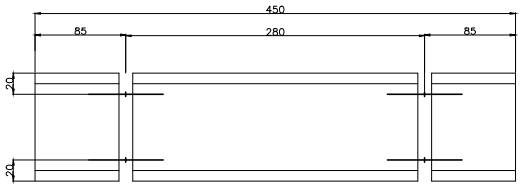

LAJE – IÇAMENTO
ESC: 1:25

RESUMO – ACO CP190		
ø	C.TOTAL (m)	MASSA (kg)
12,7	24	19

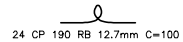

24 CP 190 RB 12.7mm C=100

DETALHE ALÇA DE IÇAMENTO (24x)
ESC: 1:25

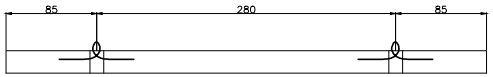

LAJE – SEÇÃO TRANSVERSAL
ESC: 1:25

NOTAS

1. TODAS AS DIMENSÕES SÃO DADAS EM CENTÍMETRO, BITOLAS EM MILÍMETROS SALVO INDICAÇÃO EM CONTRÁRIO.
2. CONCRETO DA LAJE fck ≥ 30 MPa.
3. ESTRUTURA PROJETADA PARA CLASSE 45t.
4. COBRIMENTO = 3,0cm.

DESENHOS DE REFERÊNCIA

REV.	T.E.	DESCRIÇÃO DAS REVISÕES	PROJ.	DES.	VER.	APR.	DATA
0	A	EMISSÃO INICIAL	COD	COD	COD	COD	2024

REVISÕES

TIPOS DE EMISSÃO
A - PRELIMINAR
B - P/ APROVAÇÃO
C - P/ CONHECIMENTO
D - P/ COTAÇÃO
E - P/ CONSTRUÇÃO
F - CONFORME COMPRADO
G - CONFORME CONSTRUÍDO
H - CANCELADO

CODEVASF
COMPANHIA DE DESENVOLVIMENTO DOS VALES DO SÃO FRANCISCO E DO PARNAÍBA

PROJETO ESTRUTURAL EXECUTIVO
OBRAS DE ARTE ESPECIAL
PONTE METÁLICA
ARMAÇÃO- LAJE PRÉ-MOLDADA E GURDA RODAS
PLANTAS, SEÇÕES E DETALHES

Extensão: 6,00 m
Nº Projetista: COD
ESCALA: IND. | FOLHA: 05 | REVISÃO: 0

Para verificar as assinaturas, acesse https://ecodevasf.codevasf.gov.br?a=autenticidade e informe o e-DOC DFB0824A

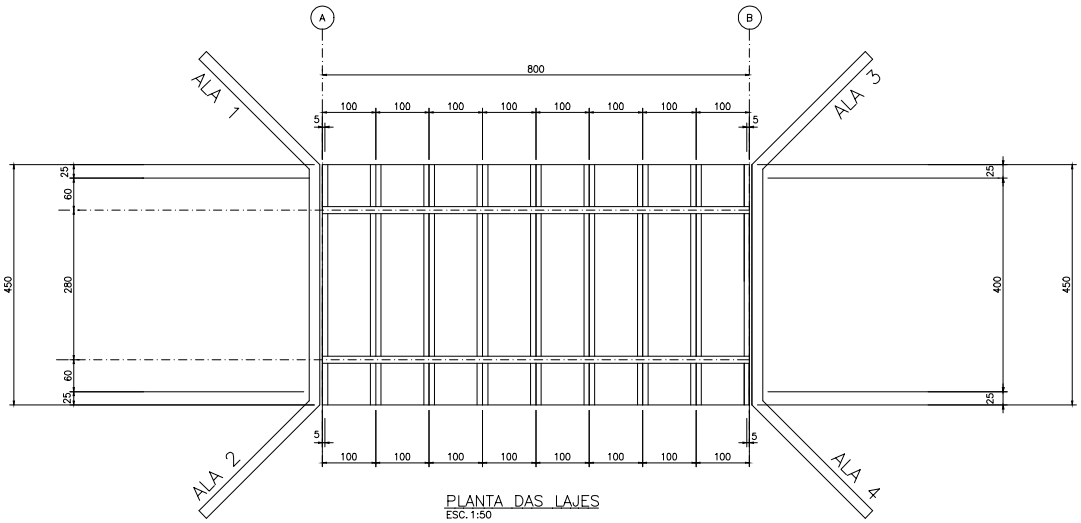

PLANTA DAS LAJES
ESC. 1:50

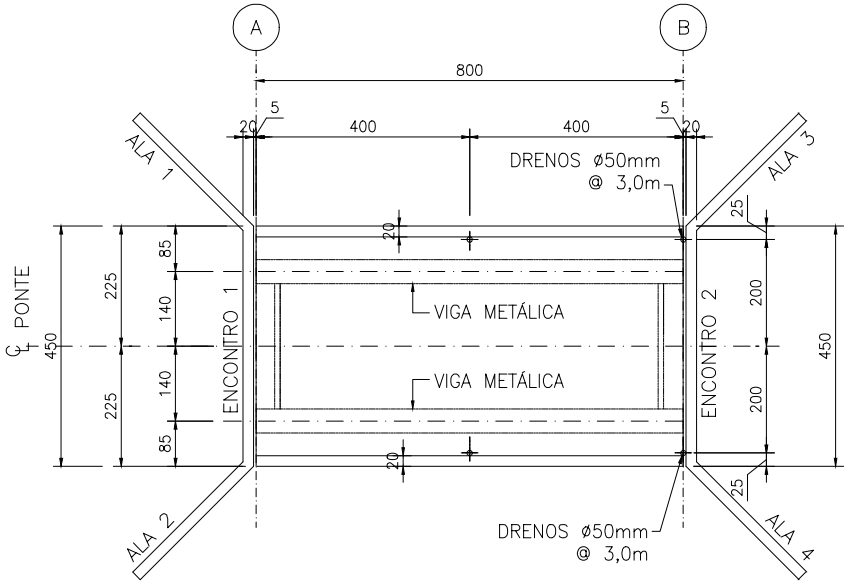

PLANTA DO TABULEIRO
ESC. 1:100

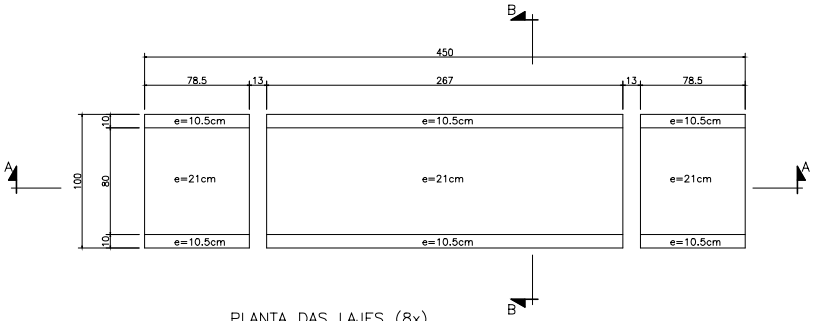

PLANTA DAS LAJES (8x)
ESC. 1:20

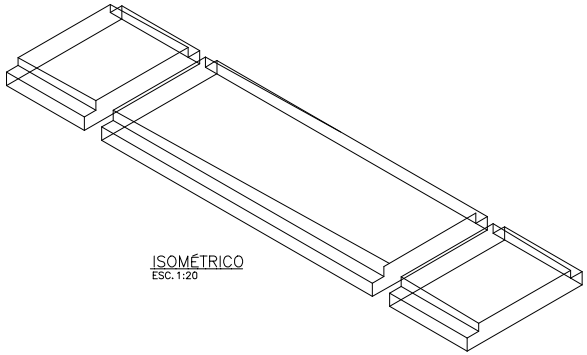

ISOMÉTRICO
ESC. 1:20

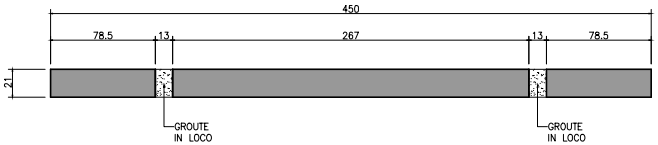

SEÇÃO A–A
ESC. 1:20

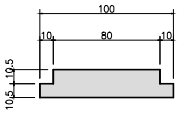

SEÇÃO B–B
ESC. 1:20

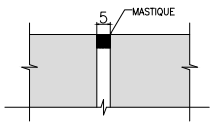

DETALHE DAS JUNTAS (2x)
ESC. 1:10

NOTAS

1. TODAS AS DIMENSÕES SÃO DADAS EM CENTÍMETRO, BITOLAS EM MILÍMETROS SALVO INDICAÇÃO EM CONTRÁRIO.
2. CONCRETO DA LAJE fck ≥ 40 MPa.
3. ESTRUTURA PROJETADA PARA CLASSE 45t.
4. COBRIMENTO = 3,0cm.

DESENHOS DE REFERÊNCIA

REV.	T.E.	DESCRIÇÃO DAS REVISÕES	PROJ.	DES.	VER.	APR.	DATA
0	A	EMISSÃO INICIAL	COD	COD	COD	COD	2024

REVISÕES

TIPOS DE EMISSÃO: A - PRELIMINAR; B - P/ APROVAÇÃO; C - P/ CONHECIMENTO; D - P/ COTAÇÃO; E - P/ CONSTRUÇÃO; F - CONFORME COMPRADO; G - CONFORME CONSTRUÍDO; H - CANCELADO

CODEVASF — COMPANHIA DE DESENVOLVIMENTO DOS VALES DO SÃO FRANCISCO E DO PARNAÍBA

PROJETO ESTRUTURAL EXECUTIVO
OBRAS DE ARTE ESPECIAL
PONTE METÁLICA
FORMAS - LAJES
PLANTA DA LAJES E TABULEIRO E DETALHES

Extensão: 8,00m
Nº Projetista: COD
ESCALA: IND. | FOLHA: 01 | REVISÃO: 0
A1

Para verificar as assinaturas, acesse https://ecodevasf.codevasf.gov.br?a=autenticidade e informe o e-DOC DFB0824A

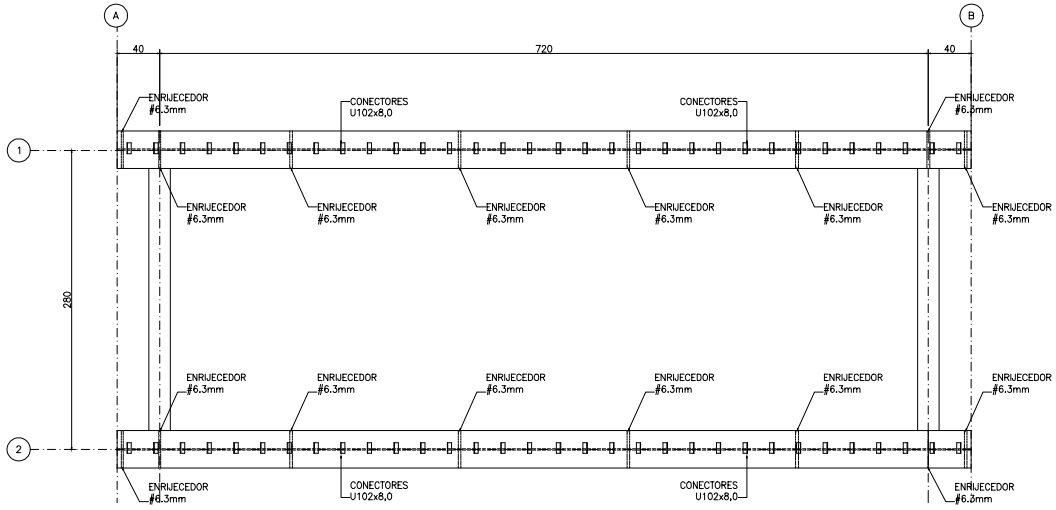

PLANTA – CONJUNTO METÁLICO
ESC. 1:25

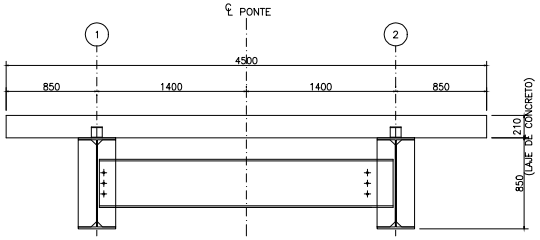

SEÇÃO TRANSVERSAL TÍPICA (mm)
ESC. 1:25

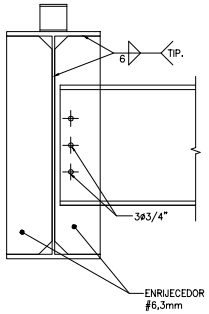

DETALHE DE LIGAÇÕES
ESC. 1:10 (MEDIDAS EM mm)

LISTA DE MATERIAL				
ÍTEM	DESCRIÇÃO	UN.	QUANT.	KG
1	ENRIJECEDORES 160x800mm e=6,3mm MATERIAL A36	un	32	203
2	PERFIL U 102x8,0 C=0,10m MATERIAL A36	un	64	51
3	PERFIL PS 250x22,3 C=2,75m MATERIAL ASTM A36	un	2	123
4	PERFIL PS 850x350x16x10 C=8,0m MATERIAL ASTM A36	un	2	2433
5	PARAFUSOS ø 3/4" MATERIAL ASTM A325	un	12	–
PESO TOTAL (kg)		2810		

NOTAS

1. TODAS AS DIMENSÕES SÃO DADAS EM MILÍMETRO, SALVO INDICAÇÃO EM CONTRÁRIO.
2. ESTRUTURA DE AÇO ASTM A36.
3. CONCRETO DA LAJE fck > 40 MPa.
4. ESTRUTURA SOLDADA NA OFICINA E PARAFUSADA NO CAMPO COM PARAFUSO ASTM A325F TIPO 3 OU GALVANIZADOS; ELETRODO E70XX (RAIZ E ENCHIMENTO) E E8018G (ACABAMENTO) AWS COD D1.1/04.
5. ESTRUTURA PROJETADA PARA CLASSE 45t.
6. APLICAR PINTURA ANTICORROSIVA.
7. A ESTRUTURA DEVERÁ SER LIMPA PARA UNIFORMIZAÇÃO DA SUPERFÍCIE ATRAVÉS DE JATO COMERCIAL TIPO SSPC–SP6.

DESENHOS DE REFERÊNCIA

REV.	T.E.	DESCRIÇÃO DAS REVISÕES	PROJ.	DES.	VER.	APR.	DATA
0	A	EMISSÃO INICIAL	COD	COD	COD	COD	2024

REVISÕES

TIPOS DE EMISSÃO: A - PRELIMINAR; B - P/ APROVAÇÃO; C - P/ CONHECIMENTO; D - P/ COTAÇÃO; E - P/ CONSTRUÇÃO; F - CONFORME COMPRADO; G - CONFORME CONSTRUÍDO; H - CANCELADO

CODEVASF
COMPANHIA DE DESENVOLVIMENTO DOS VALES DO SÃO FRANCISCO E DO PARNAÍBA

PROJETO ESTRUTURAL EXECUTIVO
OBRAS DE ARTE ESPECIAL
PONTE METÁLICA
DETALHAMENTO METÁLICO
PLANTAS, SEÇÕES E DETALHES

Extensão: 8,00m
Nº Projetista: COD
ESCALA: IND. | FOLHA: 02 | REVISÃO: 0
A1

Para verificar as assinaturas, acesse https://ecodevasf.codevasf.gov.br?a=autenticidade e informe o e-DOC DFB0824A

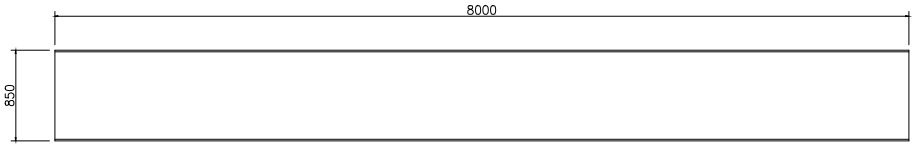

PERFIL LONGARINA PS 850x350x16x10 (mm) – VISTA
ESC. 1:25

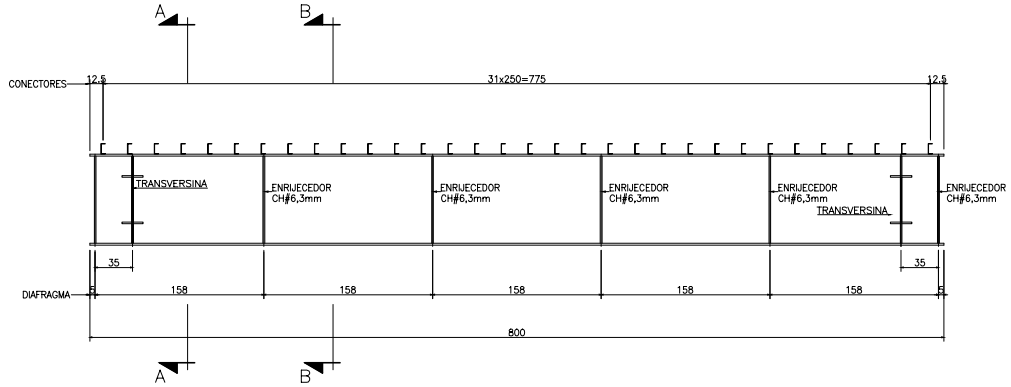

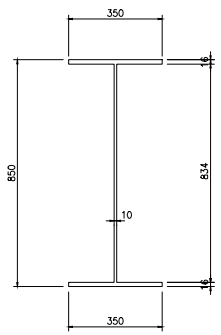

SEÇÃO A–A
ESC. 1:10 (MEDIDAS EM mm)

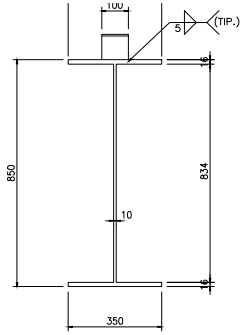

SEÇÃO B–B
ESC. 1:10 (MEDIDAS EM mm)

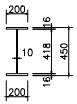

PERFIL PS 250x22,3 (mm) – SEÇÃO
ESC. 1:25 (MEDIDAS EM mm)

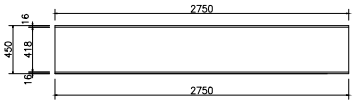

PERFIL TRANSVERSINA PS 850x350x16x12,7 (mm) – VISTA
ESC. 1:25

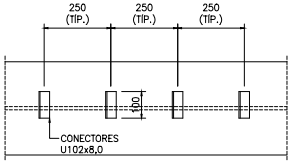

DETALHE DOS CONECTORES
ESC. 1:10

NOTAS

1. TODAS AS DIMENSÕES SÃO DADAS EM MILÍMETRO, SALVO INDICAÇÃO EM CONTRÁRIO.
2. ESTRUTURA DE AÇO ASTM A36.
3. CONCRETO DA LAJE fck > 40 MPa.
4. ESTRUTURA SOLDADA NA OFICINA E PARAFUSADA NO CAMPO COM PARAFUSO ASTM A325F TIPO 3 OU GALVANIZADOS; ELETRODO E70XX (RAIZ E ENCHIMENTO) E E8018G (ACABAMENTO) AWS COD D1.1/04.
5. ESTRUTURA PROJETADA PARA CLASSE 45t.
6. APLICAR PINTURA ANTICORROSIVA.
7. A ESTRUTURA DEVERÁ SER LIMPA PARA UNIFORMIZAÇÃO DA SUPERFÍCIE ATRAVÉS DE JATO COMERCIAL TIPO SSPC–SP6.

DESENHOS DE REFERÊNCIA

REV.	T.E.	DESCRIÇÃO DAS REVISÕES	PROJ.	DES.	VER.	APR.	DATA
0	A	EMISSÃO INICIAL	COD	COD	COD	COD	2024

REVISÕES

TIPOS DE EMISSÃO: A - PRELIMINAR; B - P/ APROVAÇÃO; C - P/ CONHECIMENTO; D - P/ COTAÇÃO; E - P/ CONSTRUÇÃO; F - CONFORME COMPRADO; G - CONFORME CONSTRUÍDO; H - CANCELADO

CODEVASF
COMPANHIA DE DESENVOLVIMENTO DOS VALES DO SÃO FRANCISCO E DO PARNAÍBA

PROJETO ESTRUTURAL EXECUTIVO
OBRAS DE ARTE ESPECIAL
PONTE METÁLICA
DETALHAMENTO METÁLICO
PERFIL DA LONGARINA, SEÇÕES E DETALHES

Extensão: 8,00m
Nº Projetista: COD
ESCALA: IND. | FOLHA: 03 | REVISÃO: 0
A1

Para verificar as assinaturas, acesse https://ecodevasf.codevasf.gov.br?a=autenticidade e informe o e-DOC DFB0824A

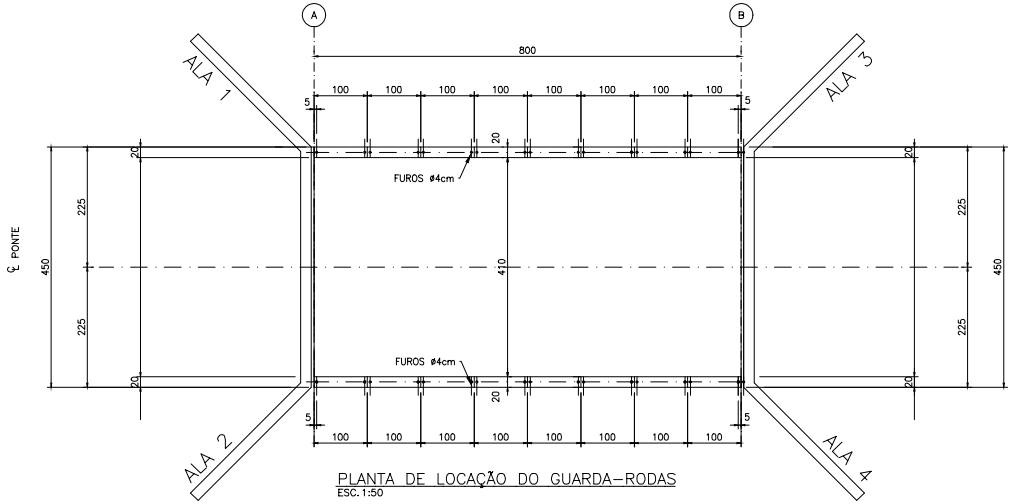

PLANTA DE LOCAÇÃO DO GUARDA-RODAS
ESC. 1:50

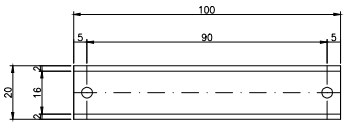

PLANTA DO GUARDA-RODAS (16x)
ESC. 1:10

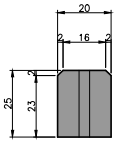

SEÇÃO TÍPICA DO GUARDA-RODAS (16x)
ESC. 1:10

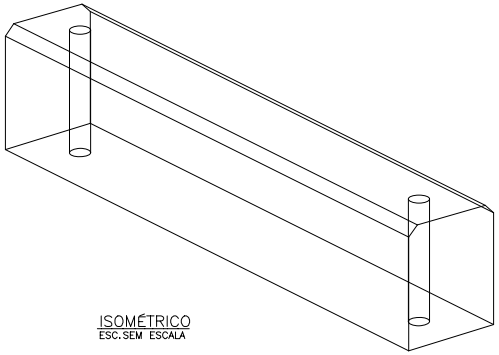

ISOMÉTRICO
ESC. SEM ESCALA

NOTAS

1. TODAS AS DIMENSÕES SÃO DADAS EM CENTÍMETRO, BITOLAS EM MILÍMETROS SALVO INDICAÇÃO EM CONTRÁRIO.
2. CONCRETO DA LAJE fck ≥ 40 MPa.
3. ESTRUTURA PROJETADA PARA CLASSE 45t.
4. COBRIMENTO = 3,0cm.

DESENHOS DE REFERÊNCIA

REV.	T.E.	DESCRIÇÃO DAS REVISÕES	PROJ.	DES.	VER.	APR.	DATA
0	A	EMISSÃO INICIAL	COD	COD	COD	COD	2026

REVISÕES

TIPOS DE EMISSÃO
A - PRELIMINAR
B - P/ APROVAÇÃO
C - P/ CONHECIMENTO
D - P/ COTAÇÃO
E - P/ CONSTRUÇÃO
F - CONFORME COMPRADO
G - CONFORME CONSTRUÍDO
H - CANCELADO

CODEVASF
COMPANHIA DE DESENVOLVIMENTO DOS VALES DO SÃO FRANCISCO E DO PARNAÍBA

PROJETO ESTRUTURAL EXECUTIVO
OBRAS DE ARTE ESPECIAL
PONTE METÁLICA
FORMA - GUARDA RODAS
PLANTA DO GUARDA RODAS E DETALHES

Extensão: 8,00m
Nº Projetista: COD

ESCALA	FOLHA	REVISÃO
IND.	04	0

A1

Para verificar as assinaturas, acesse https://ecodevasf.codevasf.gov.br?a=autenticidade e informe o e-DOC DFB0824A

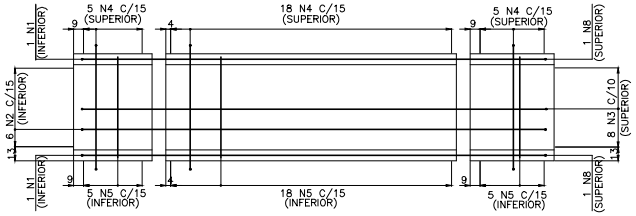

TABULEIRO PRÉ-MOLDADO – PLANTA TÍPICA (8x)
ESC: 1:25

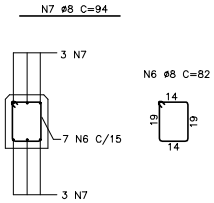

GUARDA-RODAS SEÇÃO TÍPICA (16x)
ESC: 1:12,5

1	16	16	469	150.56
2	12.5	48	489	234.72
3	10	64	469	300.16
4	8	224	125	280.00
5	8	224	94	210.56
6	8	112	82	91.84
7	8	96	94	90.24
8	16	16	469	75.04

RESUMO – ACO CA50

ø	C.TOTAL (m)	MASSA (kg)
16	156	246
12.5	235	226
10	300	185
8	673	266
MASSA TOTAL (kg)		923

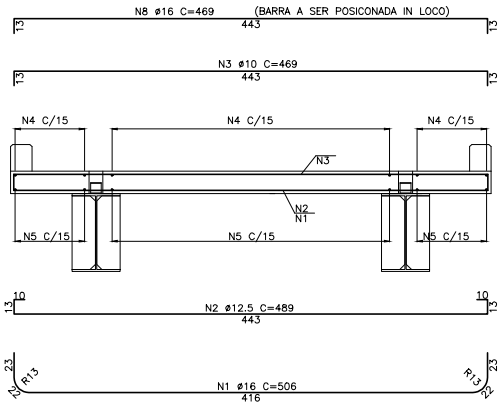

TABULEIRO PRÉ-MOLDADO – SEÇÃO TÍPICA (8x)
ESC: 1:25

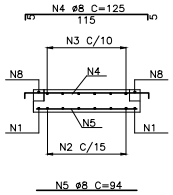

SEÇÃO TÍPICA
ESC: 1:25

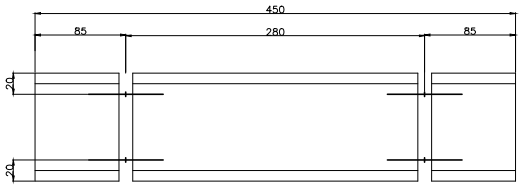

LAJE – IÇAMENTO
ESC: 1:25

RESUMO – ACO CP190		
ø	C.TOTAL (m)	MASSA (kg)
12,7	36	29

36 CP 190 RB 12.7mm C=100

DETALHE ALÇA DE ÍÇAMENTO (8x)
ESC: 1:25

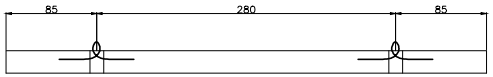

LAJE – SEÇÃO TRANSVERSAL
ESC: 1:25

NOTAS

1. TODAS AS DIMENSÕES SÃO DADAS EM CENTÍMETRO, BITOLAS EM MILÍMETROS SALVO INDICAÇÃO EM CONTRÁRIO.
2. CONCRETO DA LAJE fck ≥ 40 MPa.
3. ESTRUTURA PROJETADA PARA CLASSE 45t.
4. COBRIMENTO = 3,0cm.

DESENHOS DE REFERÊNCIA

REV.	T.E.	DESCRIÇÃO DAS REVISÕES	PROJ.	DES.	VER.	APR.	DATA
0	A	EMISSÃO INICIAL	COD	COD	COD	COD	2024

REVISÕES

TIPOS DE EMISSÃO
A - PRELIMINAR
B - P/ APROVAÇÃO
C - P/ CONHECIMENTO
D - P/ COTAÇÃO
E - P/ CONSTRUÇÃO
F - CONFORME COMPRADO
G - CONFORME CONSTRUÍDO
H - CANCELADO

CODEVASF
COMPANHIA DE DESENVOLVIMENTO DOS VALES DO SÃO FRANCISCO E DO PARNAÍBA

PROJETO ESTRUTURAL EXECUTIVO
OBRAS DE ARTE ESPECIAL
PONTE METÁLICA
ARMAÇÃO- LAJE PRÉ-MOLDADA E GUARDA-RODAS
PLANTAS, SEÇÕES E DETALHES

Extensão: 8,00m
Nº Projetista: COD
ESCALA: IND. | FOLHA: 05 | REVISÃO: 0

Para verificar as assinaturas, acesse https://ecodevasf.codevasf.gov.br?a=autenticidade e informe o e-DOC DFB0824A

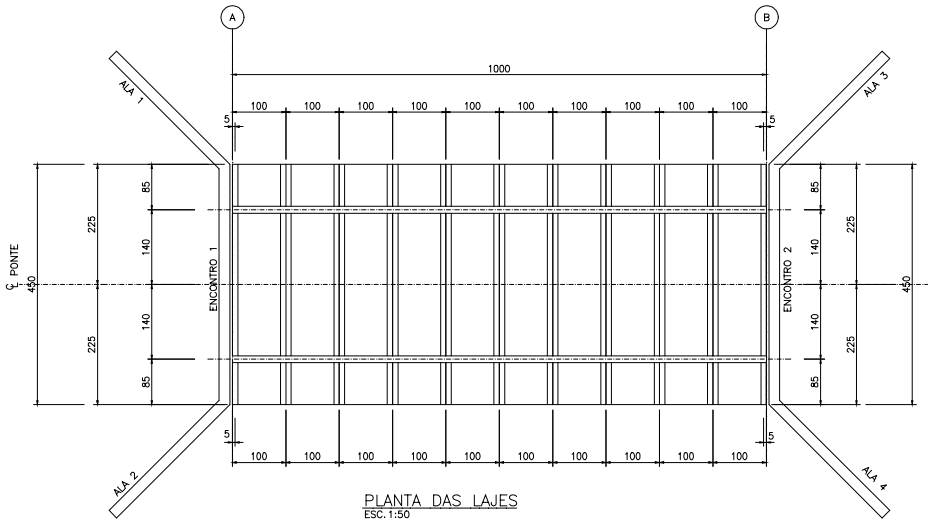

PLANTA DAS LAJES
ESC. 1:50

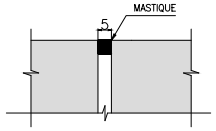

DETALHE DAS JUNTAS (2x)
ESC. 1:10

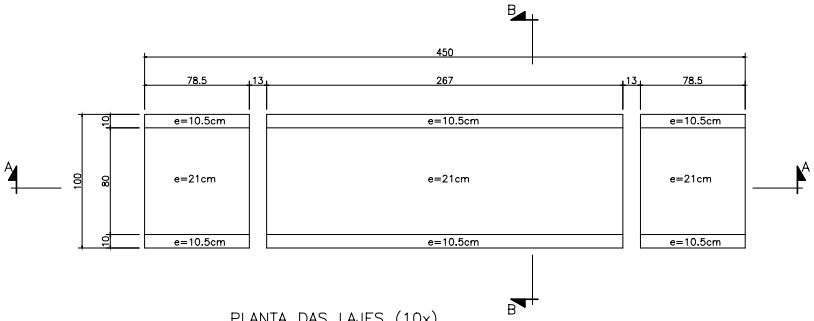

PLANTA DAS LAJES (10x)
ESC. 1:20

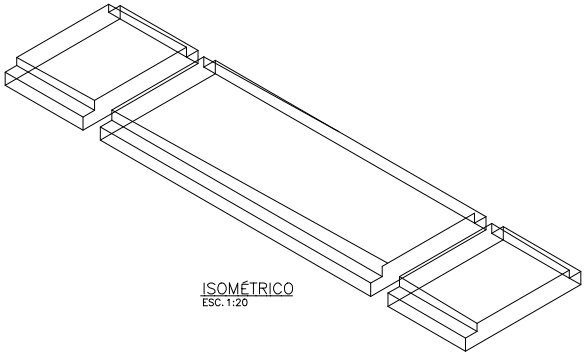

ISOMÉTRICO
ESC. 1:20

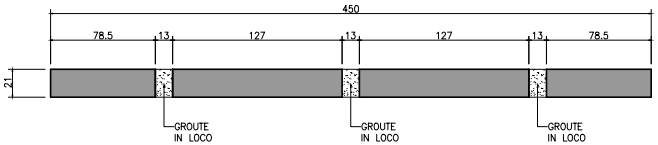

SEÇÃO A–A
ESC. 1:20

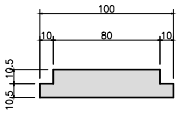

SEÇÃO B–B
ESC. 1:20

NOTAS

1. TODAS AS DIMENSÕES SÃO DADAS EM CENTÍMETRO, BITOLAS EM MILÍMETROS SALVO INDICAÇÃO EM CONTRÁRIO.
2. CONCRETO DA LAJE fck ≥ 40 MPa.
3. ESTRUTURA PROJETADA PARA CLASSE 45t.
4. COBRIMENTO = 3,0cm.

DESENHOS DE REFERÊNCIA

REV.	T.E.	DESCRIÇÃO DAS REVISÕES	PROJ.	DES.	VER.	APR.	DATA
0	A	EMISSÃO INICIAL	COD	COD	COD	COD	2026

REVISÕES

TIPOS DE EMISSÃO
A - PRELIMINAR
B - P/ APROVAÇÃO
C - P/ CONHECIMENTO
D - P/ COTAÇÃO
E - P/ CONSTRUÇÃO
F - CONFORME COMPRADO
G - CONFORME CONSTRUÍDO
H - CANCELADO

CODEVASF
COMPANHIA DE DESENVOLVIMENTO DOS VALES DO SÃO FRANCISCO E DO PARNAÍBA

PROJETO ESTRUTURAL EXECUTIVO
OBRAS DE ARTE ESPECIAL
PONTE METÁLICA
FORMA - LAJES
PLANTAS, SEÇÕES E DETALHES

Extensão: 10,00 m
Nº Projetista: COD

ESCALA	FOLHA	REVISÃO
IND.	01	0

A1

Para verificar as assinaturas, acesse https://ecodevasf.codevasf.gov.br?a=autenticidade e informe o e-DOC DFB0824A

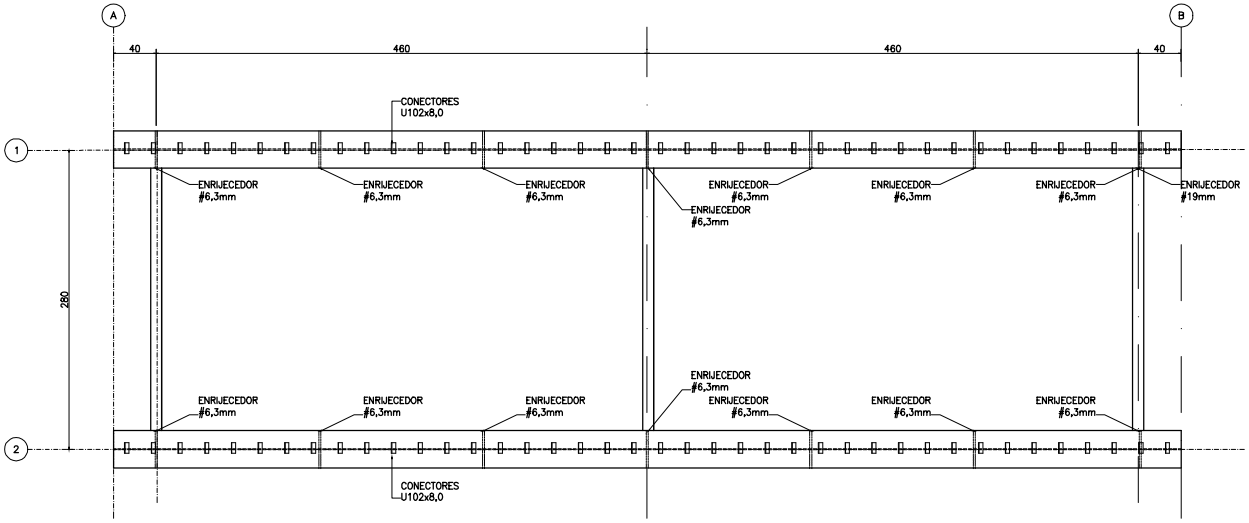

PLANTA – CONJUNTO METÁLICO
ESC. 1:25

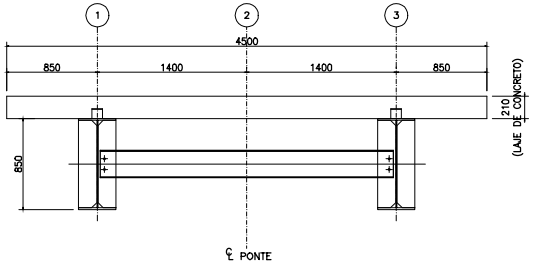

SEÇÃO TRANSVERSAL TÍPICA (mm)
ESC. 1:25

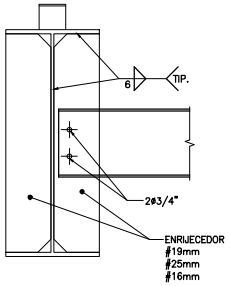

DETALHE DE LIGAÇÕES
ESC. 1:10 (MEDIDAS EM mm)

LISTA DE MATERIAL				
ÍTEM	DESCRIÇÃO	UN.	QUANT.	KG
1	ENRIJECEDORES 170x820mm e=6,3mm MATERIAL A36	un	28	193
2	PERFIL U 102x8,0 C=0,10m MATERIAL A36	un	80	64
3	PERFIS W250x22,3 C=2,75m MATERIAL ASTM A572 gr50	un	3	184
4	PERFIL PS 850x350x16x10 C=10,0m MATERIAL ASTM A36	un	2	3043
5	PARAFUSOS ø 3/4" MATERIAL ASTM A325	un	24	–
PESO TOTAL (kg)		3484		

NOTAS

1. TODAS AS DIMENSÕES SÃO DADAS EM MILÍMETRO, SALVO INDICAÇÃO EM CONTRÁRIO.
2. ESTRUTURA DE AÇO ASTM A36.
3. CONCRETO DA LAJE fck > 40 MPa.
4. ESTRUTURA SOLDADA NA OFICINA E PARAFUSADA NO CAMPO COM PARAFUSO ASTM A325F TIPO 3 OU GALVANIZADOS; ELETRODO E70XX (RAIZ E ENCHIMENTO) E E8018G (ACABAMENTO) AWS COD D1.1/04.
5. ESTRUTURA PROJETADA PARA CLASSE 45t.
6. APLICAR PINTURA ANTICORROSIVA.
7. A ESTRUTURA DEVERÁ SER LIMPA PARA UNIFORMIZAÇÃO DA SUPERFÍCIE ATRAVÉS DE JATO COMERCIAL TIPO SSPC–SP6.

DESENHOS DE REFERÊNCIA

REV.	T.E.	DESCRIÇÃO DAS REVISÕES	PROJ.	DES.	VER.	APR.	DATA
0	A	EMISSÃO INICIAL	COD	COD	COD	COD	2024

REVISÕES

TIPOS DE EMISSÃO
A - PRELIMINAR
B - P/ APROVAÇÃO
C - P/ CONHECIMENTO
D - P/ COTAÇÃO
E - P/ CONSTRUÇÃO
F - CONFORME COMPRADO
G - CONFORME CONSTRUÍDO
H - CANCELADO

CODEVASF
COMPANHIA DE DESENVOLVIMENTO DOS VALES DO SÃO FRANCISCO E DO PARNAÍBA

PROJETO ESTRUTURAL EXECUTIVO
OBRAS DE ARTE ESPECIAL
PONTE METÁLICA
DETALHAMENTO METÁLICO
PLANTAS, SEÇÕES E DETALHES

Extensão: 10,00 m
Nº Projetista: COD

ESCALA	FOLHA	REVISÃO
IND.	02	0

A1

Para verificar as assinaturas, acesse https://ecodevasf.codevasf.gov.br?a=autenticidade e informe o e-DOC DFB0824A

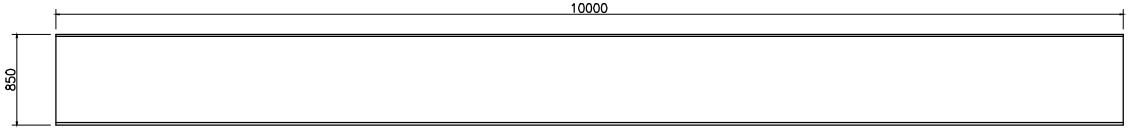

PERFIL LONGARINA (mm) – VISTA
ESC. 1:25

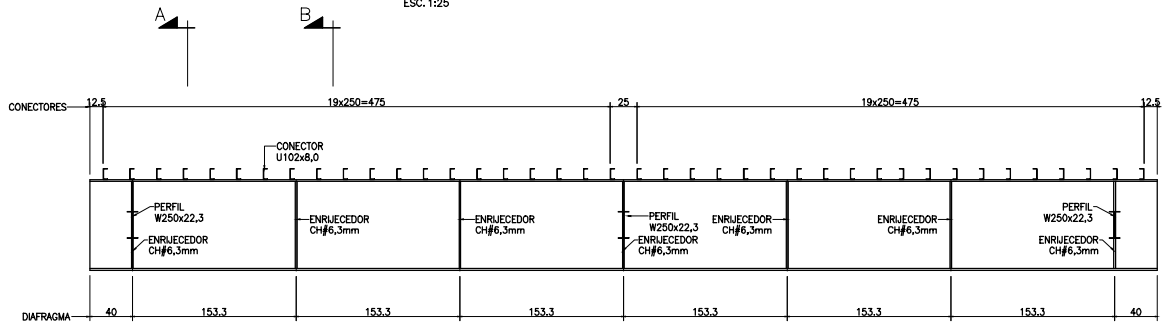

DETALHES DA LONGARINA
ESC. 1:25

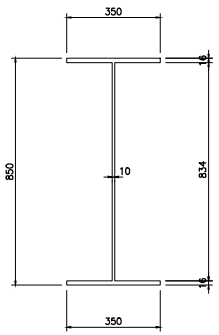

SEÇÃO A–A
ESC. 1:10 (MEDIDAS EM mm)

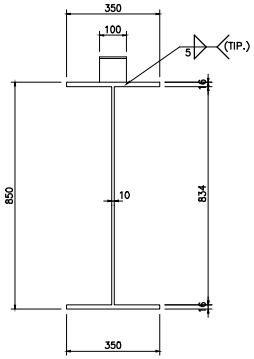

SEÇÃO B–B
ESC. 1:10 (MEDIDAS EM mm)

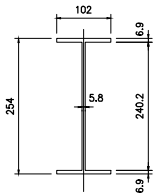

PERFIL W250x22,3 (mm) – SEÇÃO
ESC. 1:10 (MEDIDAS EM mm)

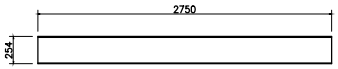

PERFIL W250x22,3 (mm) – VISTA
ESC. 1:25

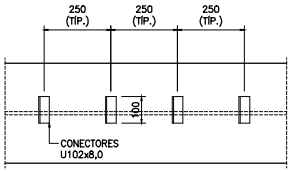

DETALHE DOS CONECTORES
ESC. 1:10

NOTAS

1. TODAS AS DIMENSÕES SÃO DADAS EM MILÍMETRO, SALVO INDICAÇÃO EM CONTRÁRIO.
2. ESTRUTURA DE AÇO ASTM A36.
3. CONCRETO DA LAJE fck > 40 MPa.
4. ESTRUTURA SOLDADA NA OFICINA E PARAFUSADA NO CAMPO COM PARAFUSO ASTM A325F TIPO 3 OU GALVANIZADOS; ELETRODO E70XX (RAIZ E ENCHIMENTO) E E8018G (ACABAMENTO) AWS COD D1.1/04.
5. ESTRUTURA PROJETADA PARA CLASSE 45t.
6. APLICAR PINTURA ANTICORROSIVA.
7. A ESTRUTURA DEVERÁ SER LIMPA PARA UNIFORMIZAÇÃO DA SUPERFÍCIE ATRAVÉS DE JATO COMERCIAL TIPO SSPC–SP6.

DESENHOS DE REFERÊNCIA

REV.	T.E.	DESCRIÇÃO DAS REVISÕES	PROJ.	DES.	VER.	APR.	DATA
0	A	EMISSÃO INICIAL	COD	COD	COD	COD	2024

REVISÕES

TIPOS DE EMISSÃO: A - PRELIMINAR; B - P/ APROVAÇÃO; C - P/ CONHECIMENTO; D - P/ COTAÇÃO; E - P/ CONSTRUÇÃO; F - CONFORME COMPRADO; G - CONFORME CONSTRUÍDO; H - CANCELADO

CODEVASF — COMPANHIA DE DESENVOLVIMENTO DOS VALES DO SÃO FRANCISCO E DO PARNAÍBA

PROJETO ESTRUTURAL EXECUTIVO
OBRAS DE ARTE ESPECIAL
PONTE METÁLICA
DETALHAMENTO METÁLICO
PLANTAS, SEÇÕES E DETALHES

Extensão: 10,00 m
Nº Projetista: COD

ESCALA	FOLHA	REVISÃO
IND.	03	0

A1

Para verificar as assinaturas, acesse https://ecodevasf.codevasf.gov.br?a=autenticidade e informe o e-DOC DFB0824A

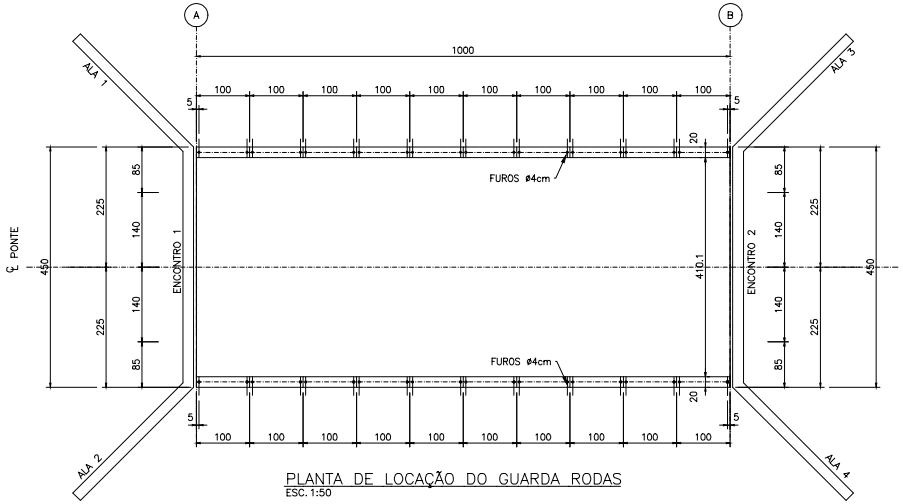

PLANTA DE LOCAÇÃO DO GUARDA RODAS
ESC. 1:50

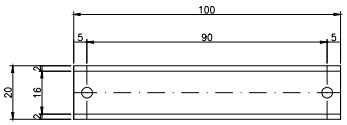

PLANTA DO GUARDA RODAS (20x)
ESC. 1:10

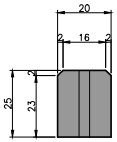

SEÇÃO TÍPICA DO GUARDA RODAS (20x)
ESC. 1:10

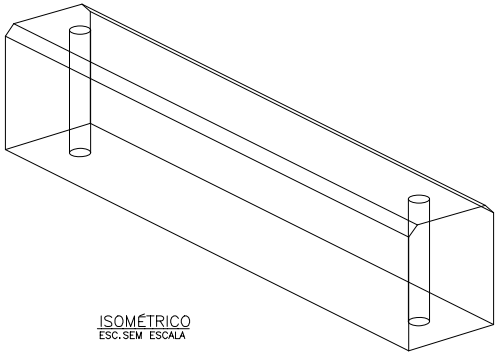

ISOMÉTRICO
ESC. SEM ESCALA

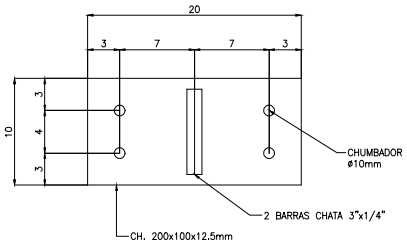

PLACA BASE
ESC. 1:2.5

NOTAS

1. TODAS AS DIMENSÕES SÃO DADAS EM CENTÍMETRO, BITOLAS EM MILÍMETROS SALVO INDICAÇÃO EM CONTRÁRIO.
2. CONCRETO DA LAJE fck ≥ 40 MPa.
3. ESTRUTURA PROJETADA PARA CLASSE 45t.
4. COBRIMENTO = 3,0cm.

DESENHOS DE REFERÊNCIA

REV.	T.E.	DESCRIÇÃO DAS REVISÕES	PROJ.	DES.	VER.	APR.	DATA
0	A	EMISSÃO INICIAL	COD	COD	COD	COD	2024

REVISÕES

TIPOS DE EMISSÃO
A - PRELIMINAR
B - P/ APROVAÇÃO
C - P/ CONHECIMENTO
D - P/ COTAÇÃO
E - P/ CONSTRUÇÃO
F - CONFORME COMPRADO
G - CONFORME CONSTRUÍDO
H - CANCELADO

CODEVASF
COMPANHIA DE DESENVOLVIMENTO DOS VALES DO SÃO FRANCISCO E DO PARNAÍBA

PROJETO ESTRUTURAL EXECUTIVO
OBRAS DE ARTE ESPECIAL
PONTE METÁLICA
FORMA - GUARDA RODAS
PLANTAS, SEÇÕES E DETALHES

Extensão: 10,00 m
Nº Projetista: COD

ESCALA	FOLHA	REVISÃO
IND.	04	0

A1

Para verificar as assinaturas, acesse https://ecodevasf.codevasf.gov.br?a=autenticidade e informe o e-DOC DFB0824A

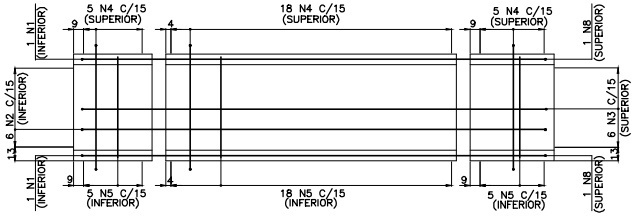

TABULEIRO PRÉ-MOLDADO – PLANTA TÍPICA (10x)
ESC: 1:25

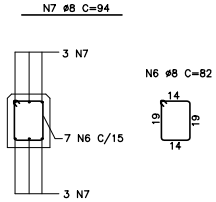

GUARDA RODAS– SEÇÃO TÍPICA (20x)
ESC: 1:12,5

No.	ø (mm)	QUANT.	C.UNIT. (cm)	C.TOTAL (m)
1	16	20	504	100.80
2	12.5	60	488	292.80
3	10	60	468	280.80
4	8	280	125	350.00
5	8	280	94	263.20
6	8	140	82	114.80
7	8	120	94	112.80
8	16	20	444	88.80

RESUMO – ACO CA50

ø	C.TOTAL (m)	MASSA (kg)
16	190	300
12.5	293	282
10	281	173
8	841	332
MASSA TOTAL (kg)		1087

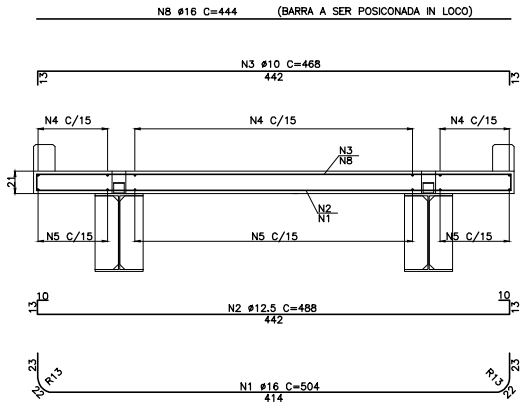

TABULEIRO PRÉ-MOLDADO – SEÇÃO TÍPICA (10x)
ESC: 1:25

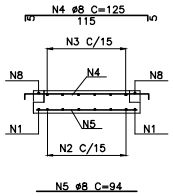

SEÇÃO TÍPICA
ESC: 1:25

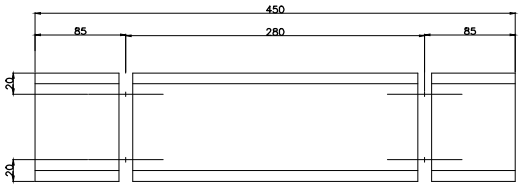

LAJE – IÇAMENTO
ESC: 1:25

RESUMO – ACO CP190		
ø	C.TOTAL (m)	MASSA (kg)
12,7	40	32

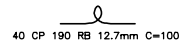

40 CP 190 RB 12.7mm C=100

DETALHE ALÇA DE IÇAMENTO (10x)
ESC: 1:25

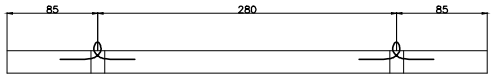

LAJE – SEÇÃO TRANSVERSAL
ESC: 1:25

NOTAS

1. TODAS AS DIMENSÕES SÃO DADAS EM CENTÍMETRO, BITOLAS EM MILÍMETROS SALVO INDICAÇÃO EM CONTRÁRIO.
2. CONCRETO DA LAJE fck ≥ 40 MPa.
3. ESTRUTURA PROJETADA PARA CLASSE 45t.
4. COBRIMENTO = 3,0cm.

DESENHOS DE REFERÊNCIA

REV.	T.E.	DESCRIÇÃO DAS REVISÕES	PROJ.	DES.	VER.	APR.	DATA
0	A	EMISSÃO INICIAL	COD	COD	COD	COD	2024

REVISÕES

TIPOS DE EMISSÃO
A - PRELIMINAR
B - P/ APROVAÇÃO
C - P/ CONHECIMENTO
D - P/ COTAÇÃO
E - P/ CONSTRUÇÃO
F - CONFORME COMPRADO
G - CONFORME CONSTRUÍDO
H - CANCELADO

CODEVASF
COMPANHIA DE DESENVOLVIMENTO DOS VALES DO SÃO FRANCISCO E DO PARNAÍBA

PROJETO ESTRUTURAL EXECUTIVO
OBRAS DE ARTE ESPECIAL
PONTE METÁLICA
ARMAÇÃO- LAJE PRÉ-MOLDADA E GUARDA RODAS
PLANTAS, SEÇÕES E DETALHES

Extensão: 10,00 m
Nº Projetista: COD
ESCALA: IND. | FOLHA: 5 | REVISÃO: 0

Para verificar as assinaturas, acesse https://ecodevasf.codevasf.gov.br?a=autenticidade e informe o e-DOC DFB0824A

e-DOC DFB0824A
Proc 59501.000076/2026-84-e

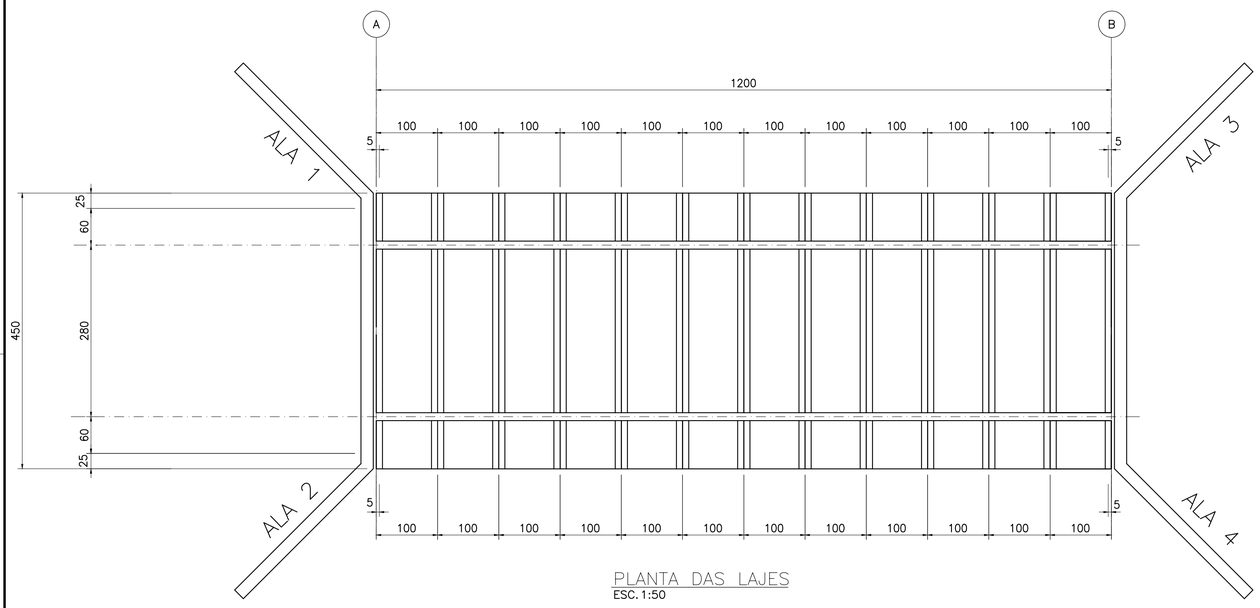

PLANTA DAS LAJES
ESC. 1:50

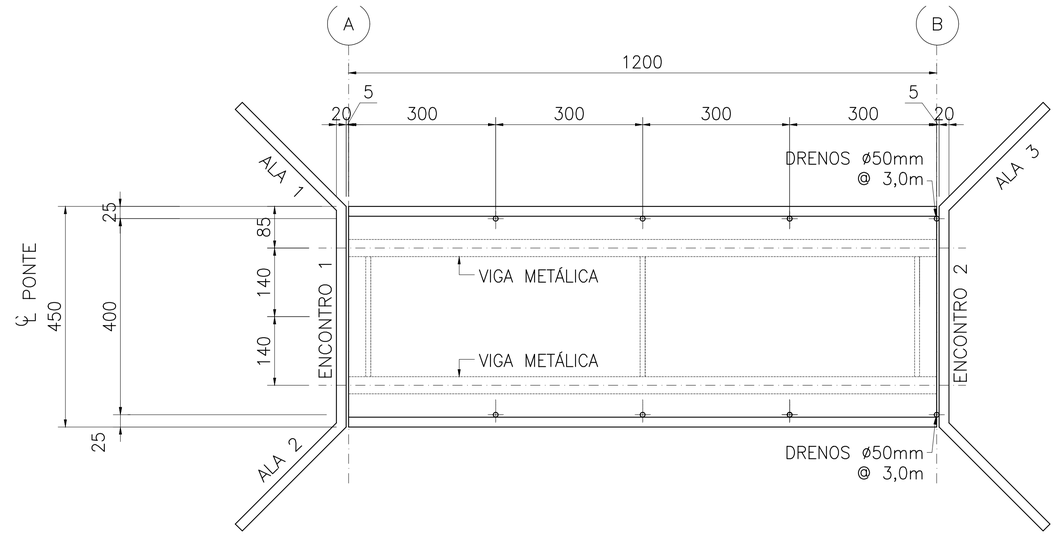

PLANTA DO TABULEIRO
ESC. 1:100

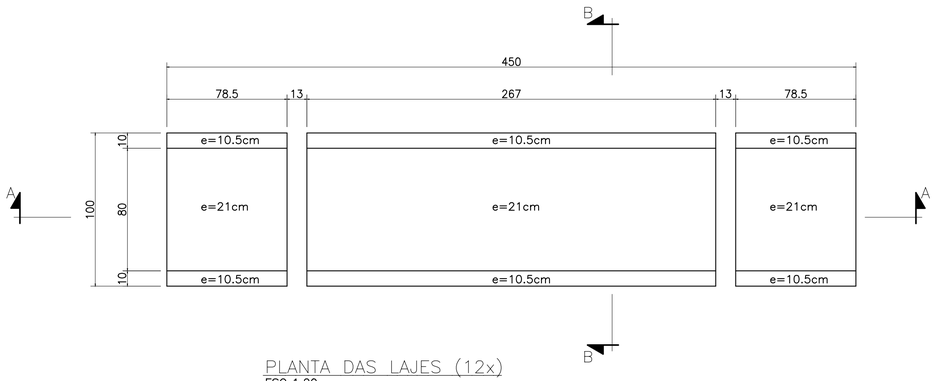

PLANTA DAS LAJES (12x)
ESC. 1:20

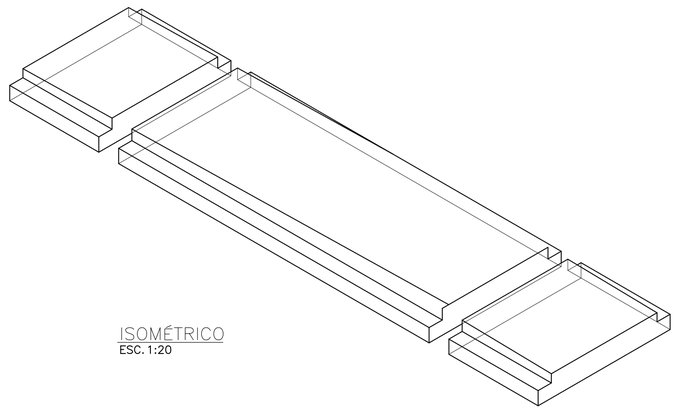

ISOMÉTRICO
ESC. 1:20

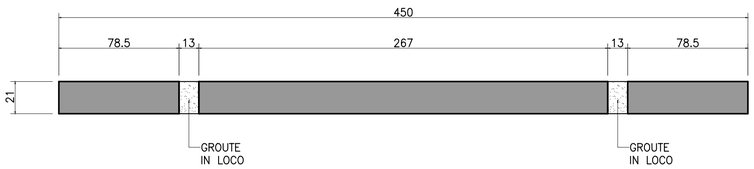

SEÇÃO A–A
ESC. 1:20

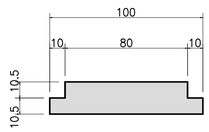

SEÇÃO B–B
ESC. 1:20

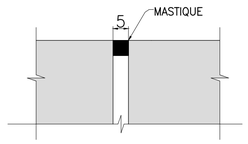

DETALHE DAS JUNTAS (2x)
ESC. 1:10

NOTAS

1. TODAS AS DIMENSÕES SÃO DADAS EM CENTÍMETRO, BITOLAS EM MILÍMETROS SALVO INDICAÇÃO EM CONTRÁRIO.
2. CONCRETO DA LAJE fck $\geq$ 40 MPa.
3. ESTRUTURA PROJETADA PARA CLASSE 45t.
4. COBRIMENTO = 3,0cm.

DESENHOS DE REFERÊNCIA

REV.	T.E.	DESCRIÇÃO DAS REVISÕES	PROJ.	DES.	VER.	APR.	DATA
0	A	EMISSÃO INCIAL	COD	COD	COD	COD	2024

REVISÕES

TIPOS DE EMISSÃO
A - PRELIMINAR
B - P/ APROVAÇÃO
C - P/ CONHECIMENTO
D - P/ COTAÇÃO
E - P/ CONSTRUÇÃO
F - CONFORME COMPRADO
G - CONFORME CONSTRUÍDO
H - CANCELADO

CODEVASF
COMPANHIA DE DESENVOLVIMENTO DOS VALES DO SÃO FRANCISCO E DO PARNAÍBA

PROJETO ESTRUTURAL EXECUTIVO
OBRAS DE ARTE ESPECIAL
PONTE METÁLICA
FORMA - LAJE
PLANTAS, SEÇÕES E DETALHES

Extensão: 12,00 m
N° Projetista: COD

ESCALA	FOLHA	REVISÃO
IND.	01	0

A1

Para verificar as assinaturas, acesse https://ecodevasf.codevasf.gov.br?a=autenticidade e informe o e-DOC DFB0824A

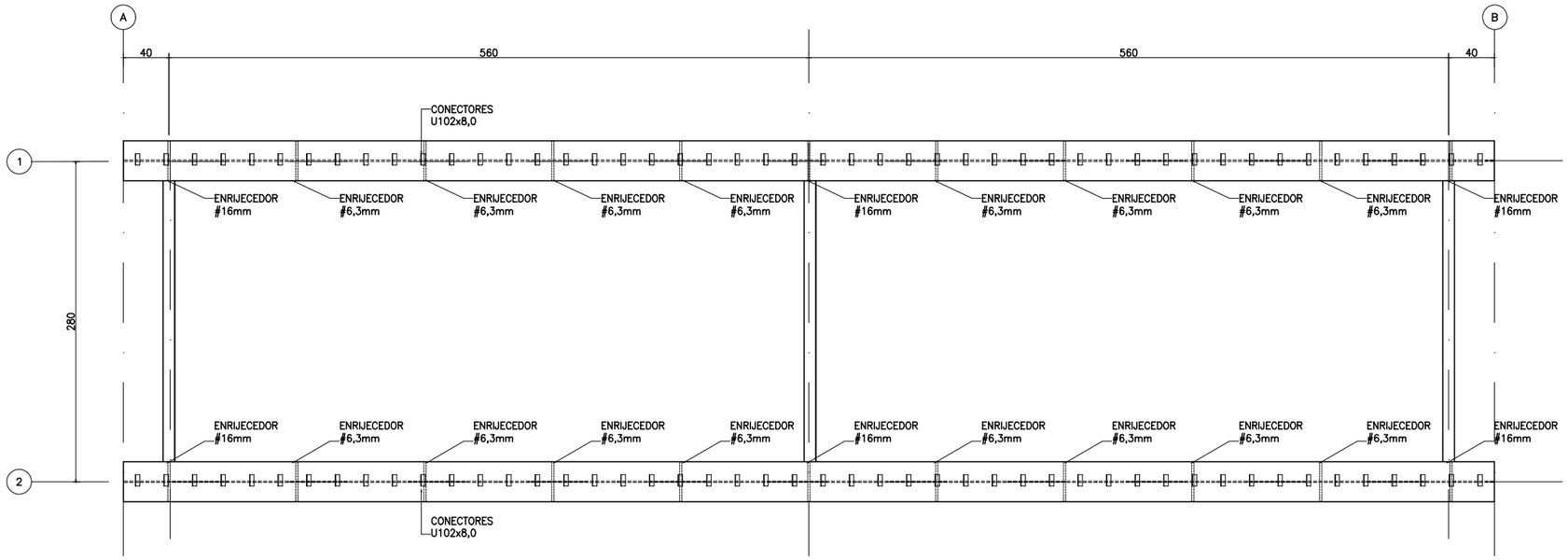

PLANTA – CONJUNTO METÁLICO
ESC. 1:25

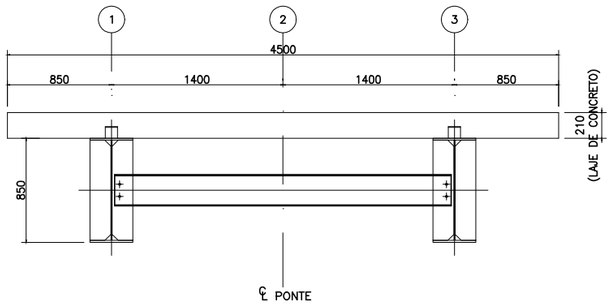

SEÇÃO TRANSVERSAL TÍPICA (mm)
ESC. 1:25

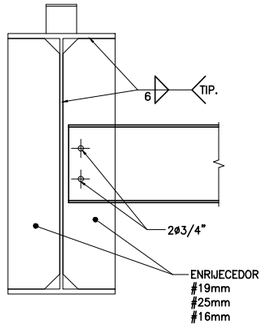

DETALHE DE LIGAÇÕES
ESC. 1:10 (MEDIDAS EM mm)

LISTA DE MATERIAL				
ÍTEM	DESCRIÇÃO	UN.	QUANT.	KG
1	ENRIJECEDORES 170x820mm e=6,3mm MATERIAL A36	un	32	221
2	ENRIJECEDORES 170x820mm e=16mm MATERIAL A36	un	12	210
3	PERFIL U 102x8,0 C=0,10m MATERIAL A36	un	96	77
4	PERFIS W250x22,3 C=2,75m MATERIAL ASTM A572 gr50	un	3	184
5	PERFIL PS 850x350x16x10 C=12,0m MATERIAL ASTM A36	un	2	3651
6	PARAFUSOS ø 3/4" MATERIAL ASTM A325	un	24	–
7				
PESO TOTAL (kg)		4343		

NOTAS

1. TODAS AS DIMENSÕES SÃO DADAS EM MILÍMETRO, SALVO INDICAÇÃO EM CONTRÁRIO.
2. ESTRUTURA DE AÇO ASTM A36.
3. CONCRETO DA LAJE fck > 40 MPa.
4. ESTRUTURA SOLDADA NA OFICINA E PARAFUSADA NO CAMPO COM PARAFUSO ASTM A325F TIPO 3 OU GALVANIZADOS; ELETRODO E70XX (RAÍZ E ENCHIMENTO) E E8018G (ACABAMENTO) AWS COD D1.1/04.
5. ESTRUTURA PROJETADA PARA CLASSE 45t.
6. APLICAR PINTURA ANTICORROSIVA.
7. A ESTRUTURA DEVERÁ SER LIMPA PARA UNIFORMIZAÇÃO DA SUPERFÍCIE ATRAVÉS DE JATO COMERCIAL TIPO SSPC–SP6.

DESENHOS DE REFERÊNCIA

REV.	T.E.	DESCRIÇÃO DAS REVISÕES	PROJ.	DES.	VER.	APR.	DATA
0	A	EMISSÃO INCIAL	COD	COD	COD	COD	2024

REVISÕES

TIPOS DE EMISSÃO
A - PRELIMINAR
B - P/ APROVAÇÃO
C - P/ CONHECIMENTO
D - P/ COTAÇÃO
E - P/ CONSTRUÇÃO
F - CONFORME COMPRADO
G - CONFORME CONSTRUÍDO
H - CANCELADO

CODEVASF
COMPANHIA DE DESENVOLVIMENTO DOS VALES DO SÃO FRANCISCO E DO PARNAÍBA

PROJETO ESTRUTURAL EXECUTIVO
OBRAS DE ARTE ESPECIAL
PONTE METÁLICA
DETALHAMENTO METÁLICO
PLANTAS, SEÇÕES E DETALHES

Extensão: 12,00 m
N° Projetista: COD
ESCALA: IND. | FOLHA: 02 | REVISÃO: 0

A1

Para verificar as assinaturas, acesse https://ecodevasf.codevasf.gov.br?a=autenticidade e informe o e-DOC DFB0824A

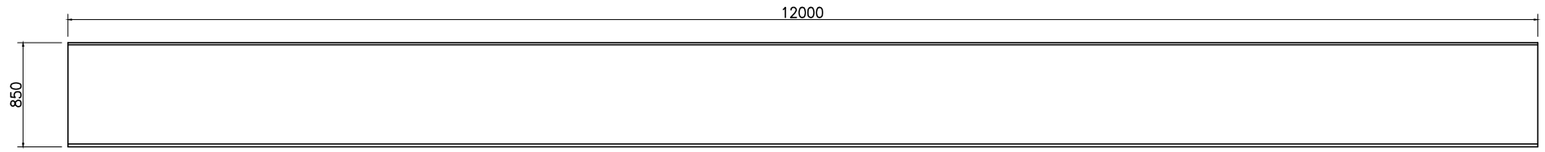

PERFIL LONGARINA (mm) – VISTA
ESC. 1:25

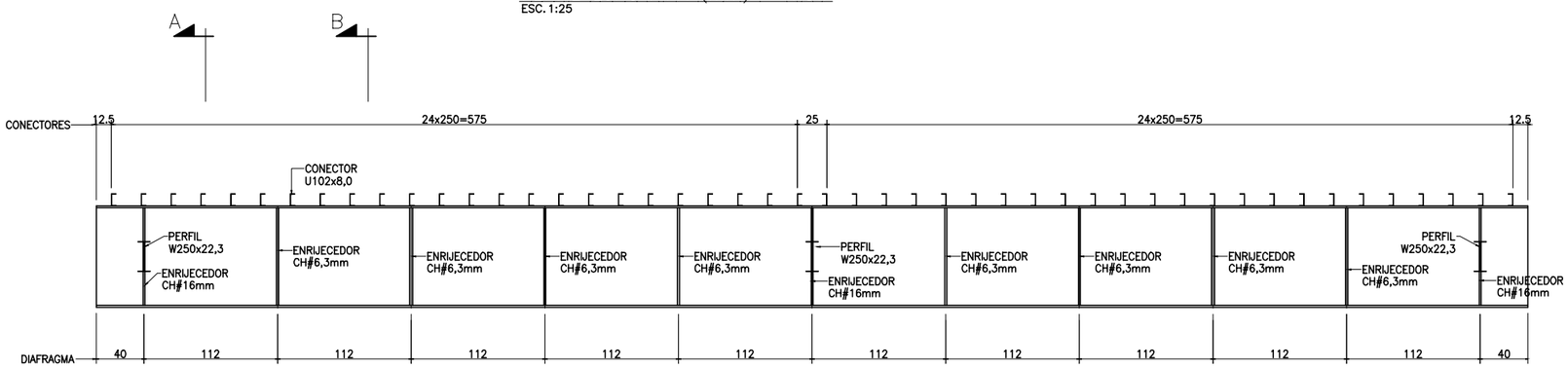

DETALHES DA LONGARINA
ESC. 1:25

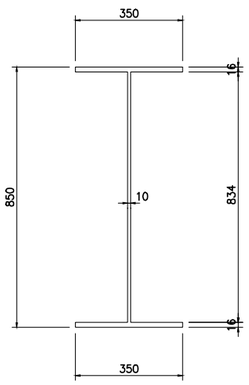

SEÇÃO A–A
ESC. 1:10 (MEDIDAS EM mm)

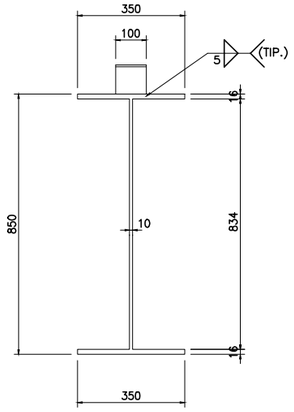

SEÇÃO B–B
ESC. 1:10 (MEDIDAS EM mm)

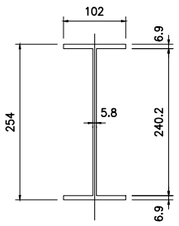

PERFIL W250x22,3 (mm) – SEÇÃO
ESC. 1:10 (MEDIDAS EM mm)

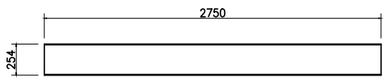

PERFIL W250x22,3 (mm) – VISTA
ESC. 1:25

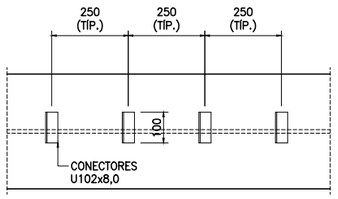

DETALHE DOS CONECTORES
ESC. 1:10

NOTAS

1. TODAS AS DIMENSÕES SÃO DADAS EM MILÍMETRO, SALVO INDICAÇÃO EM CONTRÁRIO.
2. ESTRUTURA DE AÇO ASTM A36.
3. CONCRETO DA LAJE fck > 40 MPa.
4. ESTRUTURA SOLDADA NA OFICINA E PARAFUSADA NO CAMPO COM PARAFUSO ASTM A325F TIPO 3 OU GALVANIZADOS; ELETRODO E70XX (RAÍZ E ENCHIMENTO) E E8018G (ACABAMENTO) AWS COD D1.1/04.
5. ESTRUTURA PROJETADA PARA CLASSE 45t.
6. APLICAR PINTURA ANTICORROSIVA.
7. A ESTRUTURA DEVERÁ SER LIMPA PARA UNIFORMIZAÇÃO DA SUPERFÍCIE ATRAVÉS DE JATO COMERCIAL TIPO SSPC–SP6.

DESENHOS DE REFERÊNCIA

REV.	T.E.	DESCRIÇÃO DAS REVISÕES	PROJ.	DES.	VER.	APR.	DATA
0	A	EMISSÃO INCIAL	COD	COD	COD	COD	2024

REVISÕES

TIPOS DE EMISSÃO
A - PRELIMINAR
B - P/ APROVAÇÃO
C - P/ CONHECIMENTO
D - P/ COTAÇÃO
E - P/ CONSTRUÇÃO
F - CONFORME COMPRADO
G - CONFORME CONSTRUÍDO
H - CANCELADO

CODEVASF
COMPANHIA DE DESENVOLVIMENTO DOS VALES DO SÃO FRANCISCO E DO PARNAÍBA

PROJETO ESTRUTURAL EXECUTIVO
OBRAS DE ARTE ESPECIAL
PONTE METÁLICA
DETALHAMENTO METÁLICO
PLANTAS, SEÇÕES E DETALHES

Extensão: 12,00 m
N° Projetista: COD

ESCALA	FOLHA	REVISÃO
IND.	03	0

A1

Para verificar as assinaturas, acesse https://ecodevasf.codevasf.gov.br?a=autenticidade e informe o e-DOC DFB0824A

e-DOC DFB0824A
Proc 59501.000076/2026-84-e

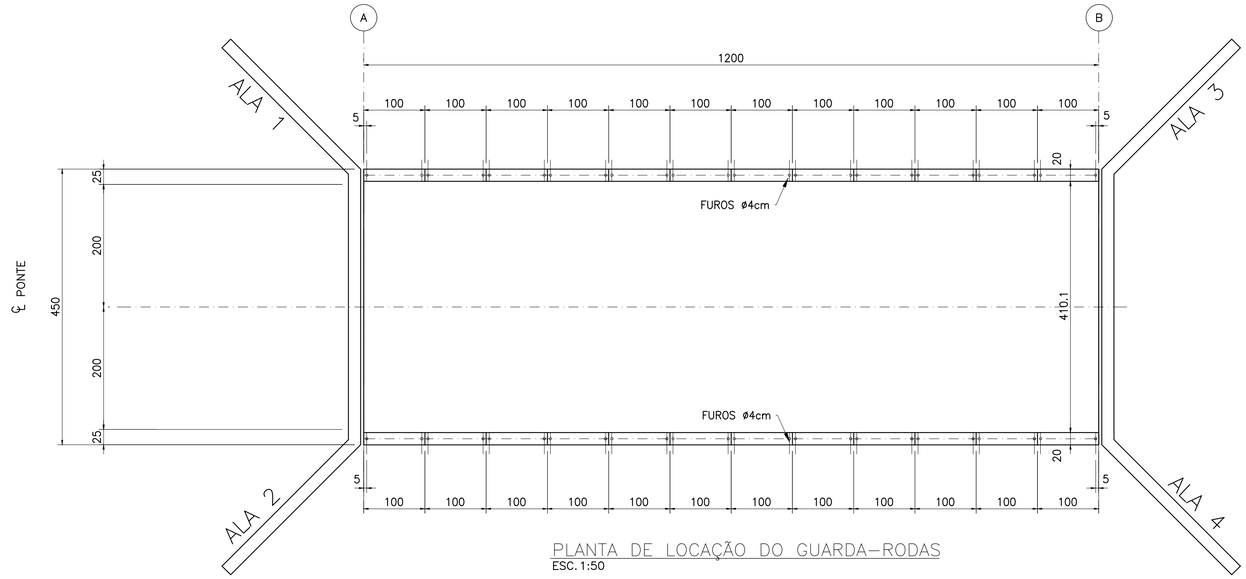

PLANTA DE LOCAÇÃO DO GUARDA-RODAS
ESC. 1:50

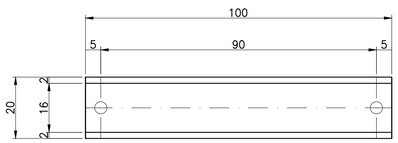

PLANTA DO GUARDA-RODAS (24x)
ESC. 1:10

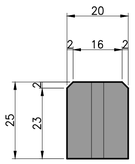

SEÇÃO TÍPICA DO GUARDA-RODAS (24x)
ESC. 1:10

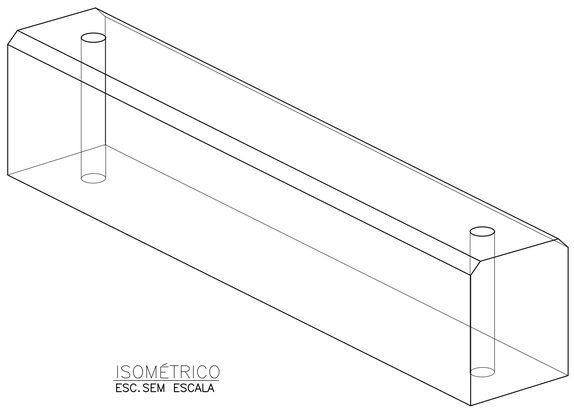

ISOMÉTRICO
ESC. SEM ESCALA

NOTAS

1. TODAS AS DIMENSÕES SÃO DADAS EM CENTÍMETRO, BITOLAS EM MILÍMETROS SALVO INDICAÇÃO EM CONTRÁRIO.
2. CONCRETO DA LAJE fck ≥ 40 MPa.
3. ESTRUTURA PROJETADA PARA CLASSE 45t.
4. COBRIMENTO = 3,0cm.

DESENHOS DE REFERÊNCIA

REV.	T.E.	DESCRIÇÃO DAS REVISÕES	PROJ.	DES.	VER.	APR.	DATA
0	A	EMISSÃO INCIAL	COD	COD	COD	COD	2024

REVISÕES

TIPOS DE EMISSÃO

A - PRELIMINAR
B - P/ APROVAÇÃO
C - P/ CONHECIMENTO
D - P/ COTAÇÃO
E - P/ CONSTRUÇÃO
F - CONFORME COMPRADO
G - CONFORME CONSTRUÍDO
H - CANCELADO

CODEVASF

COMPANHIA DE DESENVOLVIMENTO DOS VALES DO SÃO FRANCISCO E DO PARNAÍBA

PROJETO ESTRUTURAL EXECUTIVO
OBRAS DE ARTE ESPECIAL
PONTE METÁLICA
FORMA - GUARDA-RODAS
PLANTAS, SEÇÕES E DETALHES

Extensão: 12,00 m

N° Projetista: COD

ESCALA	FOLHA	REVISÃO
IND.	04	0

A1

Para verificar as assinaturas, acesse https://ecodevasf.codevasf.gov.br?a=autenticidade e informe o e-DOC DFB0824A

e-DOC DFB0824A
Proc 59501.000076/2026-84-e

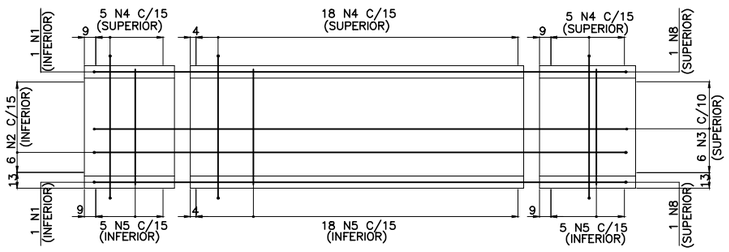

TABULEIRO PRÉ-MOLDADO – PLANTA TÍPICA (12x)
ESC: 1:25

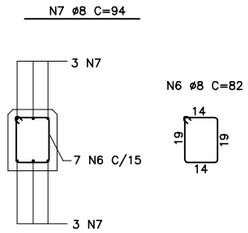

GUARDA-RODAS SEÇÃO TÍPICA (24x)
ESC: 1:12,5

No.	ø (mm)	QUAN1.	(cm)	(m)
1	16	24	506	121.44
2	12.5	72	489	352.08
3	10	72	469	337.68
4	8	336	125	420.00
5	8	336	94	315.84
6	8	168	82	137.76
7	8	144	94	135.36
8	16	24	469	112.56

RESUMO – ACO CA50

ø	C.TOTAL (m)	MASSA (kg)
16	234	369
12.5	352	339
10	338	209
8	1009	399
MASSA TOTAL (kg)		1316

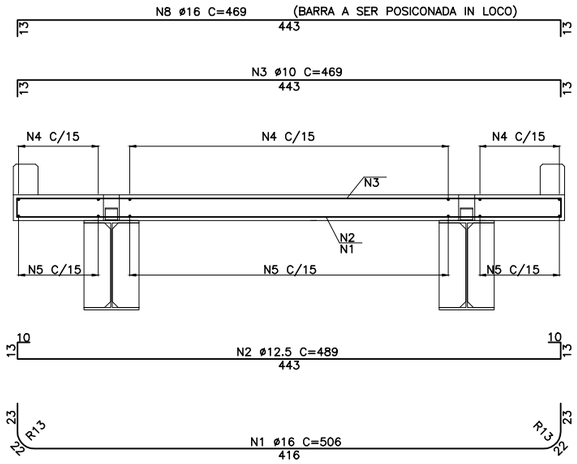

TABULEIRO PRÉ-MOLDADO – SEÇÃO TÍPICA (12x)
ESC: 1:25

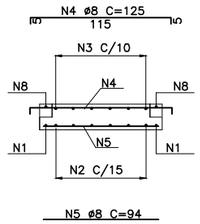

SEÇÃO TÍPICA
ESC: 1:25

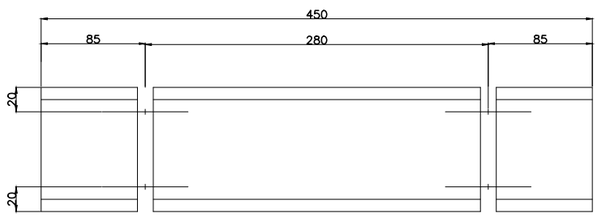

LAJE – IÇAMENTO
ESC: 1:25

RESUMO – ACO CP190		
ø	C.TOTAL (m)	MASSA (kg)
12,7	48	19

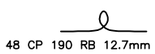

48 CP 190 RB 12.7mm C=100

DETALHE ALÇA DE IÇAMENTO (12x)
ESC: 1:25

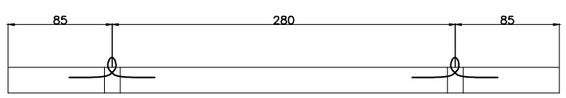

LAJE – SEÇÃO TRANSVERSAL
ESC: 1:25

NOTAS

1. TODAS AS DIMENSÕES SÃO DADAS EM CENTÍMETRO, BITOLAS EM MILÍMETROS SALVO INDICAÇÃO EM CONTRÁRIO.
2. CONCRETO DA LAJE fck $\geq$ 40 MPa.
3. ESTRUTURA PROJETADA PARA CLASSE 45t.
4. COBRIMENTO = 3,0cm.

DESENHOS DE REFERÊNCIA

REV.	T.E.	DESCRIÇÃO DAS REVISÕES	PROJ.	DES.	VER.	APR.	DATA
0	B	EMISSÃO INCIAL	COD	COD	COD	COD	2024

REVISÕES

TIPOS DE EMISSÃO
A - PRELIMINAR
B - P/ APROVAÇÃO
C - P/ CONHECIMENTO
D - P/ COTAÇÃO
E - P/ CONSTRUÇÃO
F - CONFORME COMPRADO
G - CONFORME CONSTRUÍDO
H - CANCELADO

CODEVASF
COMPANHIA DE DESENVOLVIMENTO DOS VALES DO SÃO FRANCISCO E DO PARNAÍBA

PROJETO ESTRUTURAL EXECUTIVO
OBRAS DE ARTE ESPECIAL
PONTE METÁLICA
ARMAÇÃO- LAJE PRÉ-MOLDADA E PASSEIO
PLANTAS, SEÇÕES E DETALHES

Extensão: 12,00 m
N° Projetista: COD
ESCALA: IND. | FOLHA: 05 | REVISÃO: 0

Para verificar as assinaturas, acesse https://ecodevasf.codevasf.gov.br?a=autenticidade e informe o e-DOC DFB0824A

e-DOC DFB0824A
Proc 59501.000076/2026-84-e

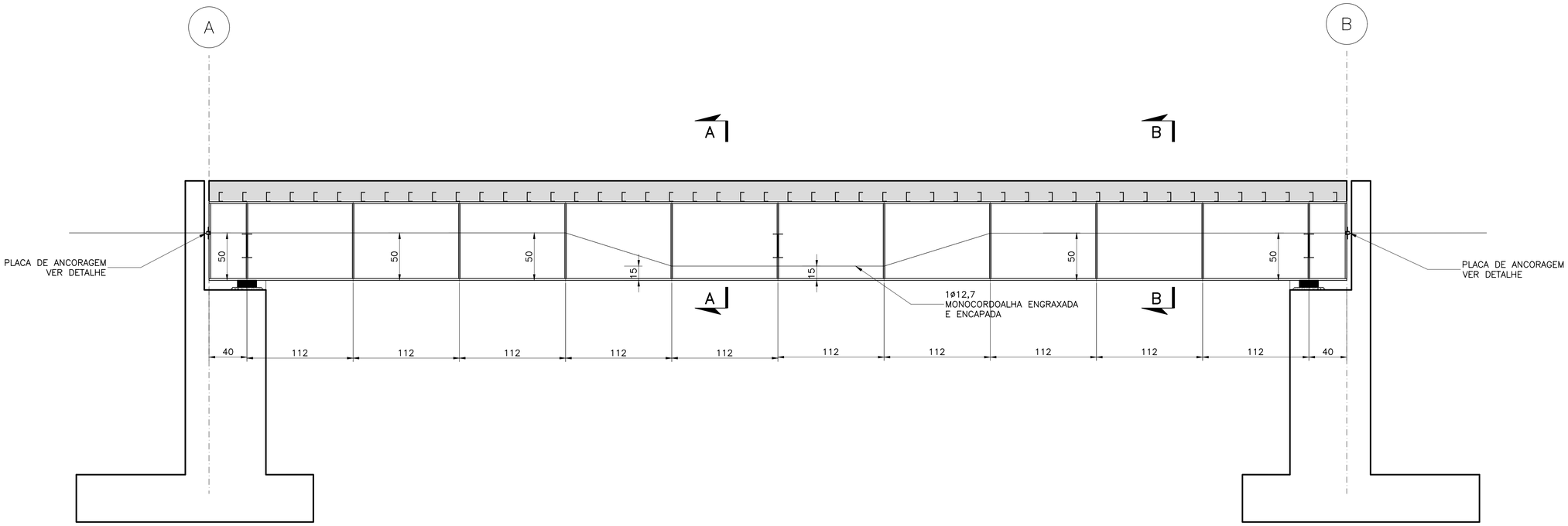

DETALHES DA PROTENSÃO
ESC: 1:25

SEÇÃO A–A
ESC: 1:25

SEÇÃO B–B
ESC: 1:25

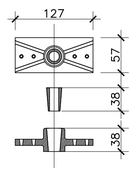

DETALHE PLACA DE ANCORAGEM
ESC: 1:5

NOTAS

1. TODAS AS DIMENSÕES SÃO DADAS EM MILÍMETRO, SALVO INDICAÇÃO EM CONTRÁRIO.
2. PROTENSÃO:
   a) Força de Protensão =130kN.
   b) Monocordoalhas Engraxadas ø12.7– Aço RB190.
   c) Protender após 3 dias com fck>20MPa e Eci>25045 (Encontro).
   d) Placa de Protensão Protende ou equivalente.
   e) Executar a protensão após a colocação das pré–lajes.

QUANTITATIVOS DE PROTENSÃO

ITEM	UND	QNT
PLACA DE ANCORAGEM	und	4
MONOCORDOALHA CP190 ø12,7 ENGRAXADA E ENCAPADA	m	24

DESENHOS DE REFERÊNCIA

REV.	T.E.	DESCRIÇÃO DAS REVISÕES	PROJ.	DES.	VER.	APR.	DATA
0	A	EMISSÃO INCIAL	COD	COD	COD	COD	2024

REVISÕES

TIPOS DE EMISSÃO
A - PRELIMINAR
B - P/ APROVAÇÃO
C - P/ CONHECIMENTO
D - P/ COTAÇÃO
E - P/ CONSTRUÇÃO
F - CONFORME COMPRADO
G - CONFORME CONSTRUÍDO
H - CANCELADO

CODEVASF
COMPANHIA DE DESENVOLVIMENTO DOS VALES DO SÃO FRANCISCO E DO PARNAÍBA

PROJETO ESTRUTURAL EXECUTIVO
OBRAS DE ARTE ESPECIAL
PONTE METÁLICA
PROTENSÃO
DETALHES

Extensão: 12,00 m
N° Projetista: COD

ESCALA	FOLHA	REVISÃO
IND.	06	0

Para verificar as assinaturas, acesse https://ecodevasf.codevasf.gov.br?a=autenticidade e informe o e-DOC DFB0824A

e-DOC DFB0824A
Proc 59501.000076/2026-84-e

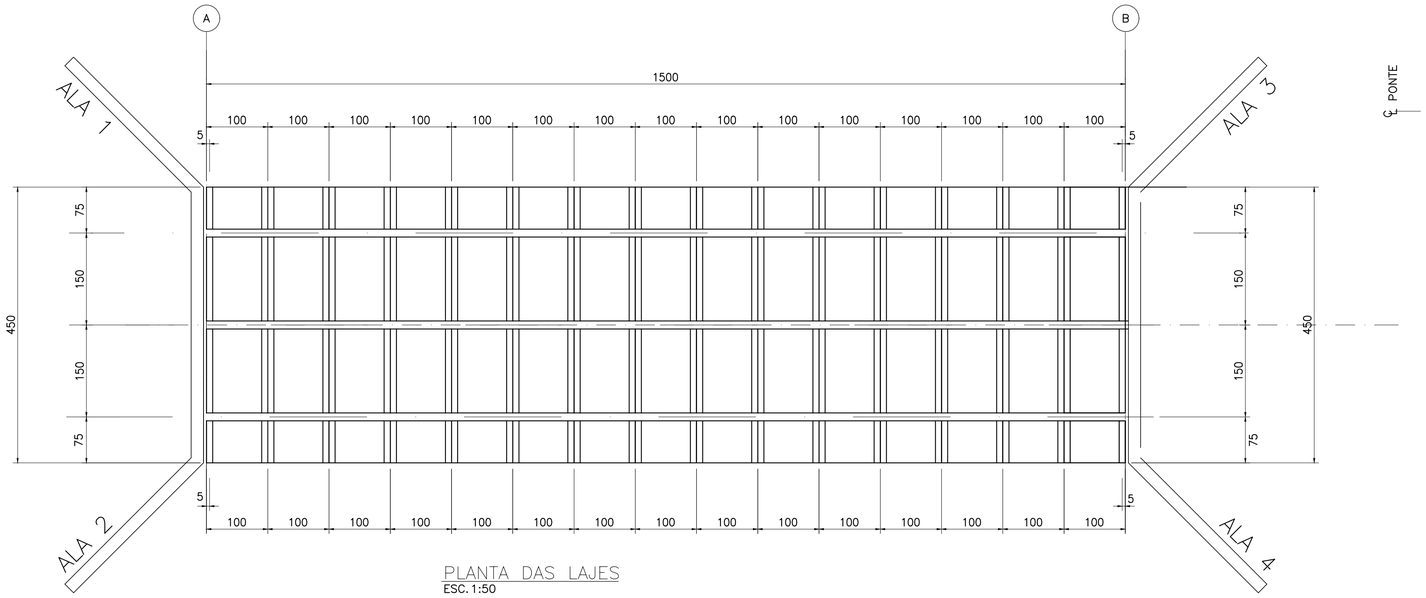

PLANTA DAS LAJES
ESC. 1:50

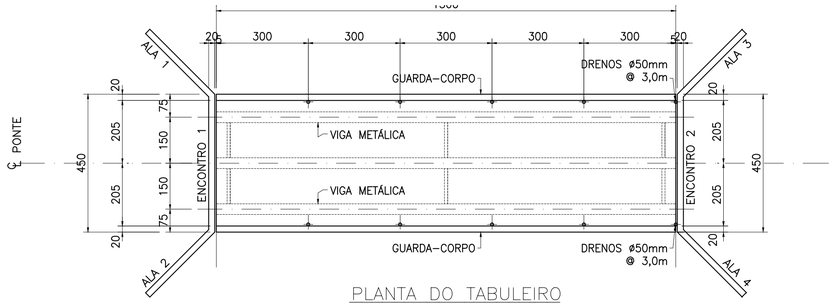

PLANTA DO TABULEIRO
ESC. 1:100

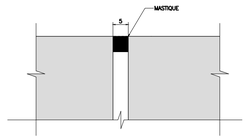

DETALHE DAS JUNTAS (2x)
ESC. 1:10

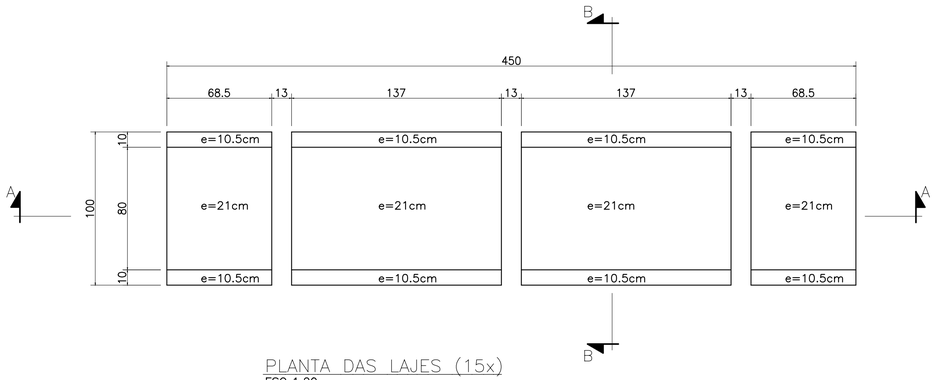

PLANTA DAS LAJES (15x)
ESC. 1:20

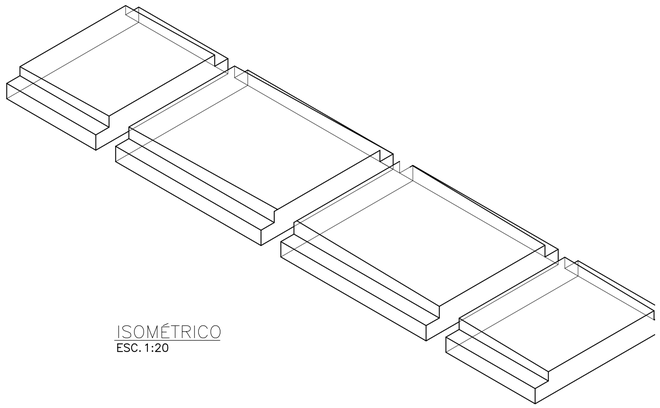

ISOMÉTRICO
ESC. 1:20

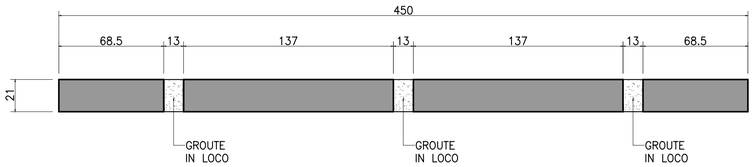

SEÇÃO A–A
ESC. 1:20

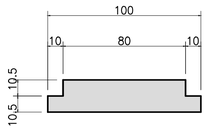

SEÇÃO B–B
ESC. 1:20

NOTAS

1. TODAS AS DIMENSÕES SÃO DADAS EM CENTÍMETRO, BITOLAS EM MILÍMETROS SALVO INDICAÇÃO EM CONTRÁRIO.
2. CONCRETO DA LAJE fck $\geq$ 40 MPa.
3. ESTRUTURA PROJETADA PARA CLASSE 45t.
4. COBRIMENTO = 3,0cm.

DESENHOS DE REFERÊNCIA

REV.	T.E.	DESCRIÇÃO DAS REVISÕES	PROJ.	DES.	VER.	APR.	DATA
0	A	EMISSÃO INCIAL	COD	COD	COD	COD	2024

REVISÕES

TIPOS DE EMISSÃO

A - PRELIMINAR
B - P/ APROVAÇÃO
C - P/ CONHECIMENTO
D - P/ COTAÇÃO
E - P/ CONSTRUÇÃO
F - CONFORME COMPRADO
G - CONFORME CONSTRUÍDO
H - CANCELADO

CODEVASF

COMPANHIA DE DESENVOLVIMENTO DOS VALES DO SÃO FRANCISCO E DO PARNAÍBA

PROJETO ESTRUTURAL EXECUTIVO
OBRAS DE ARTE ESPECIAL
PONTE METÁLICA
FORMA - LAJE
PLANTAS, SEÇÕES E DETALHES

Extensão: 15,00 m

N° Projetista: COD

ESCALA	FOLHA	REVISÃO
IND.	01	0

A1

Para verificar as assinaturas, acesse https://ecodevasf.codevasf.gov.br?a=autenticidade e informe o e-DOC DFB0824A

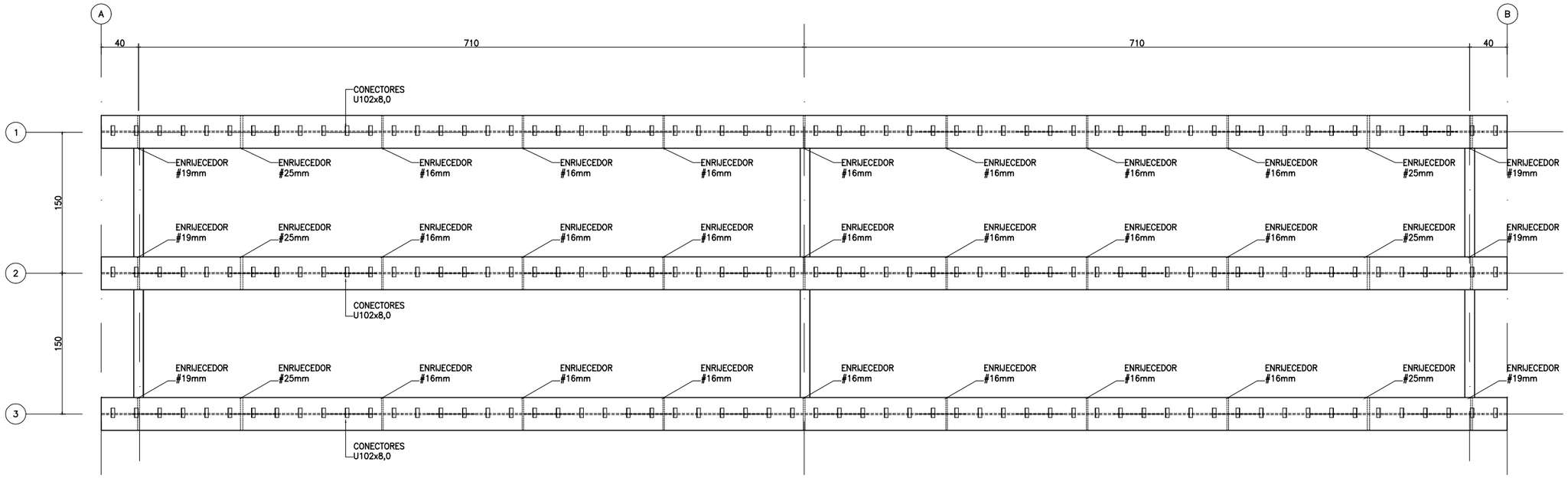

PLANTA – CONJUNTO METÁLICO
ESC. 1:25

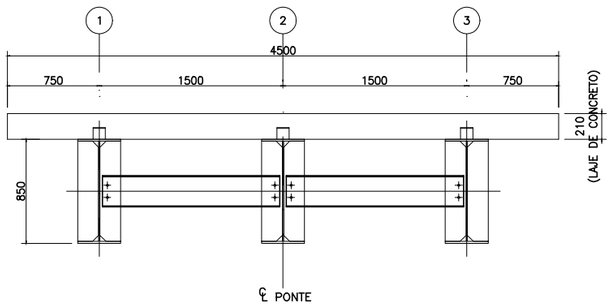

SEÇÃO TRANSVERSAL TÍPICA (mm)
ESC. 1:25

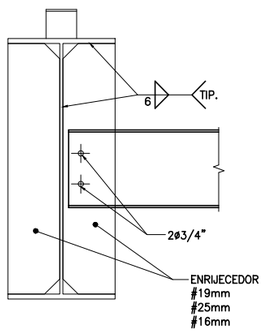

DETALHE DE LIGAÇÕES
ESC. 1:10 (MEDIDAS EM mm)

LISTA DE MATERIAL				
ÍTEM	DESCRIÇÃO	UN.	QUANT.	KG
1	ENRIJECEDORES 170x820mm e=25mm MATERIAL A36	un	12	328
2	ENRIJECEDORES 170x820mm e=19mm MATERIAL A36	un	12	249
3	ENRIJECEDORES 170x820mm e=16mm MATERIAL A36	un	36	630
4	PERFIL U 102x8,0 C=0,10m MATERIAL A36	un	180	144
5	PERFIS W250x22,3 C=1,450m MATERIAL ASTM A572 gr50	un	6	194
6	PERFIL PS 850x350x16x10 C=15,0m MATERIAL ASTM A36	un	3	6846
7	PARAFUSOS ø 3/4" MATERIAL ASTM A325	un	24	–
PESO TOTAL (kg)		8391		

NOTAS

1. TODAS AS DIMENSÕES SÃO DADAS EM MILÍMETRO, SALVO INDICAÇÃO EM CONTRÁRIO.
2. ESTRUTURA DE AÇO ASTM A36.
3. CONCRETO DA LAJE fck > 40 MPa.
4. ESTRUTURA SOLDADA NA OFICINA E PARAFUSADA NO CAMPO COM PARAFUSO ASTM A325F TIPO 3 OU GALVANIZADOS; ELETRODO E70XX (RAÍZ E ENCHIMENTO) E E8018G (ACABAMENTO) AWS COD D1.1/04.
5. ESTRUTURA PROJETADA PARA CLASSE 45t.
6. APLICAR PINTURA ANTICORROSIVA.
7. A ESTRUTURA DEVERÁ SER LIMPA PARA UNIFORMIZAÇÃO DA SUPERFÍCIE ATRAVÉS DE JATO COMERCIAL TIPO SSPC–SP6.

DESENHOS DE REFERÊNCIA

REV.	T.E.	DESCRIÇÃO DAS REVISÕES	PROJ.	DES.	VER.	APR.	DATA
0	A	EMISSÃO INCIAL	COD	COD	COD	COD	2024

REVISÕES

TIPOS DE EMISSÃO
A - PRELIMINAR
B - P/ APROVAÇÃO
C - P/ CONHECIMENTO
D - P/ COTAÇÃO
E - P/ CONSTRUÇÃO
F - CONFORME COMPRADO
G - CONFORME CONSTRUÍDO
H - CANCELADO

CODEVASF
COMPANHIA DE DESENVOLVIMENTO DOS VALES DO SÃO FRANCISCO E DO PARNAÍBA

PROJETO ESTRUTURAL EXECUTIVO
OBRAS DE ARTE ESPECIAL
PONTE METÁLICA
DETALHAMENTO METÁLICO
PLANTAS, SEÇÕES E DETALHES

Extensão: 15,00 m
N° Projetista: COD

ESCALA	FOLHA	REVISÃO
IND.	02	0

A1

Para verificar as assinaturas, acesse https://ecodevasf.codevasf.gov.br?a=autenticidade e informe o e-DOC DFB0824A

e-DOC DFB0824A
Proc 59501.000076/2026-84-e

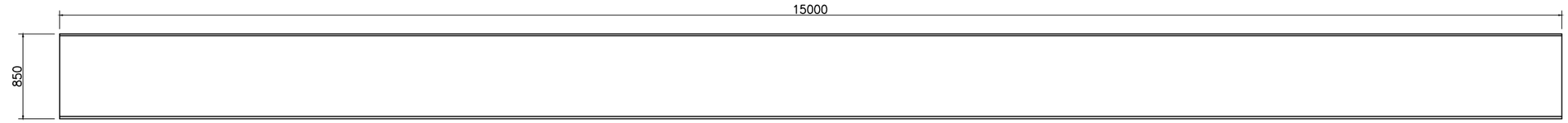

PERFIL LONGARINA PS 850x350x16x10 (mm) – VISTA
ESC. 1:25

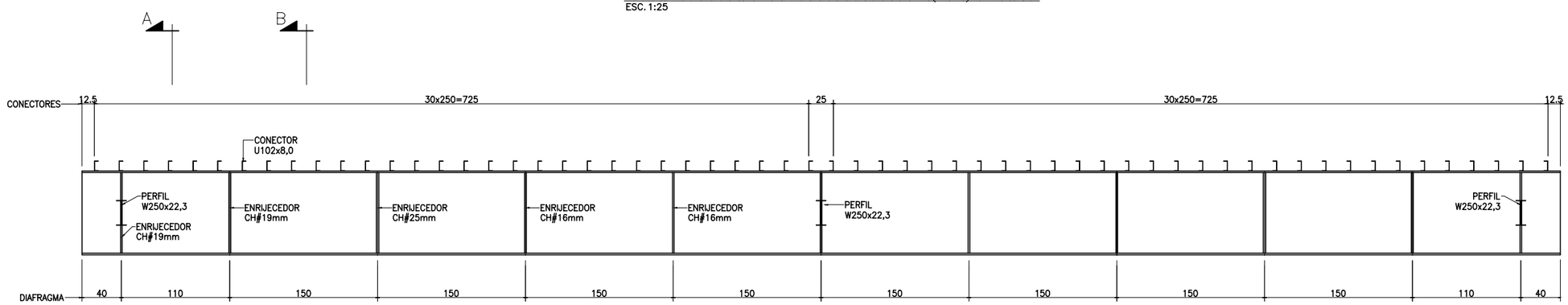

DETALHES DA LONGARINA
ESC. 1:25

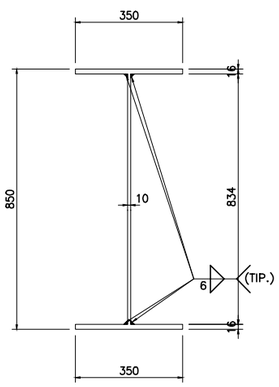

SEÇÃO A–A
ESC. 1:10 (MEDIDAS EM mm)

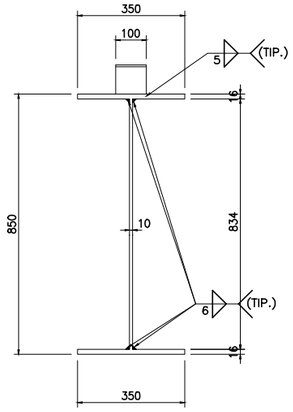

SEÇÃO B–B
ESC. 1:10 (MEDIDAS EM mm)

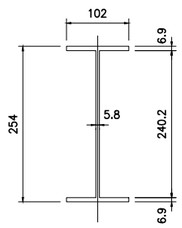

PERFIL W250x22,3 (mm) – SEÇÃO
ESC. 1:10 (MEDIDAS EM mm)

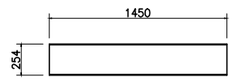

PERFIL W250x22,3 (mm) – VISTA
ESC. 1:25

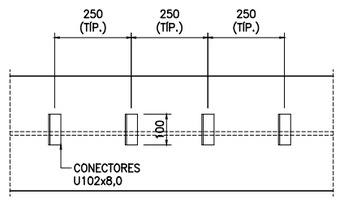

DETALHE DOS CONECTORES
ESC. 1:10

NOTAS

1. TODAS AS DIMENSÕES SÃO DADAS EM MILÍMETRO, SALVO INDICAÇÃO EM CONTRÁRIO.
2. ESTRUTURA DE AÇO ASTM A36.
3. CONCRETO DA LAJE fck > 40 MPa.
4. ESTRUTURA SOLDADA NA OFICINA E PARAFUSADA NO CAMPO COM PARAFUSO ASTM A325F TIPO 3 OU GALVANIZADOS; ELETRODO E70XX (RAÍZ E ENCHIMENTO) E E8018G (ACABAMENTO) AWS COD D1.1/04.
5. ESTRUTURA PROJETADA PARA CLASSE 45t.
6. APLICAR PINTURA ANTICORROSIVA.
7. A ESTRUTURA DEVERÁ SER LIMPA PARA UNIFORMIZAÇÃO DA SUPERFÍCIE ATRAVÉS DE JATO COMERCIAL TIPO SSPC–SP6.

DESENHOS DE REFERÊNCIA

REV.	T.E.	DESCRIÇÃO DAS REVISÕES	PROJ.	DES.	VER.	APR.	DATA
0	A	EMISSÃO INCIAL	COD	COD	COD	COD	2024

REVISÕES

TIPOS DE EMISSÃO
A - PRELIMINAR
B - P/ APROVAÇÃO
C - P/ CONHECIMENTO
D - P/ COTAÇÃO
E - P/ CONSTRUÇÃO
F - CONFORME COMPRADO
G - CONFORME CONSTRUÍDO
H - CANCELADO

CODEVASF
COMPANHIA DE DESENVOLVIMENTO DOS VALES DO SÃO FRANCISCO E DO PARNAÍBA

PROJETO ESTRUTURAL EXECUTIVO
OBRAS DE ARTE ESPECIAL
PONTE METÁLICA
DETALHAMENTO METÁLICO
PLANTAS, SEÇÕES E DETALHES

Extensão: 15,00 m
N° Projetista: COD

ESCALA	FOLHA	REVISÃO
IND.	03	0

A1

Para verificar as assinaturas, acesse https://ecodevasf.codevasf.gov.br?a=autenticidade e informe o e-DOC DFB0824A

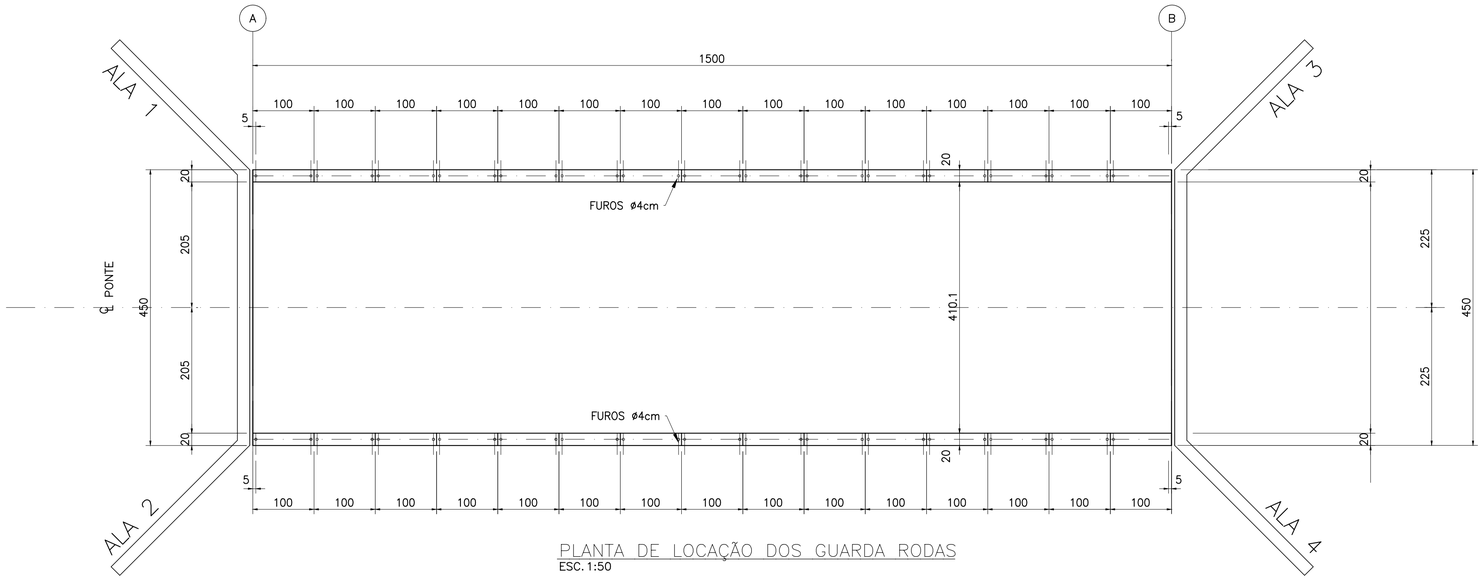

PLANTA DE LOCAÇÃO DOS GUARDA RODAS
ESC. 1:50

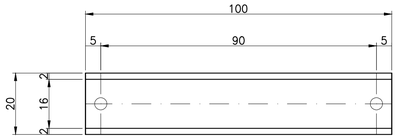

PLANTA DO GUARDA RODAS (30x)
ESC. 1:10

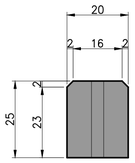

SEÇÃO TÍPICA DO GUARDA RODAS (30x)
ESC. 1:10

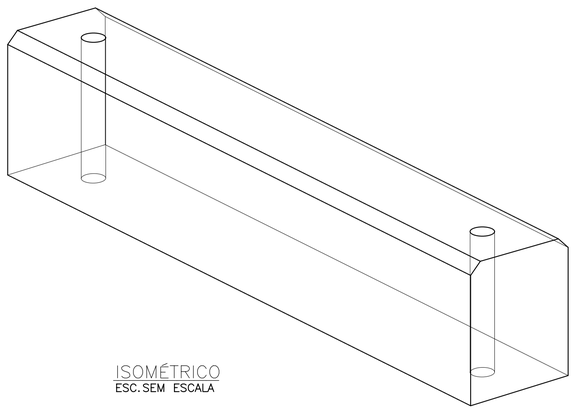

ISOMÉTRICO
ESC. SEM ESCALA

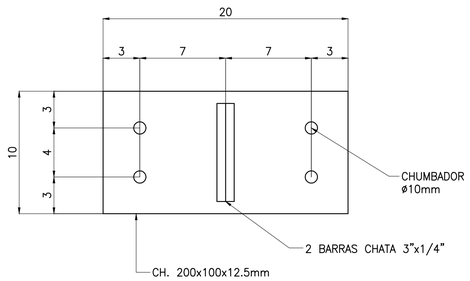

PLACA BASE
ESC. 1:2.5

NOTAS

1. TODAS AS DIMENSÕES SÃO DADAS EM CENTÍMETRO, BITOLAS EM MILÍMETROS SALVO INDICAÇÃO EM CONTRÁRIO.
2. CONCRETO DA LAJE fck ≥ 40 MPa.
3. ESTRUTURA PROJETADA PARA CLASSE 45t.
4. COBRIMENTO = 3,0cm.

DESENHOS DE REFERÊNCIA

REV.	T.E.	DESCRIÇÃO DAS REVISÕES	PROJ.	DES.	VER.	APR.	DATA
0	A	EMISSÃO INCIAL	COD	COD	COD	COD	2024

REVISÕES

TIPOS DE EMISSÃO
A - PRELIMINAR
B - P/ APROVAÇÃO
C - P/ CONHECIMENTO
D - P/ COTAÇÃO
E - P/ CONSTRUÇÃO
F - CONFORME COMPRADO
G - CONFORME CONSTRUÍDO
H - CANCELADO

CODEVASF
COMPANHIA DE DESENVOLVIMENTO DOS VALES DO SÃO FRANCISCO E DO PARNAÍBA

PROJETO ESTRUTURAL EXECUTIVO
OBRAS DE ARTE ESPECIAL
PONTE METÁLICA
FORMA - GUARDA RODAS
PLANTAS, SEÇÕES E DETALHES

Extensão: 15,00 m
N° Projetista: COD

ESCALA	FOLHA	REVISÃO
IND.	04	0

A1

Para verificar as assinaturas, acesse https://ecodevasf.codevasf.gov.br?a=autenticidade e informe o e-DOC DFB0824A

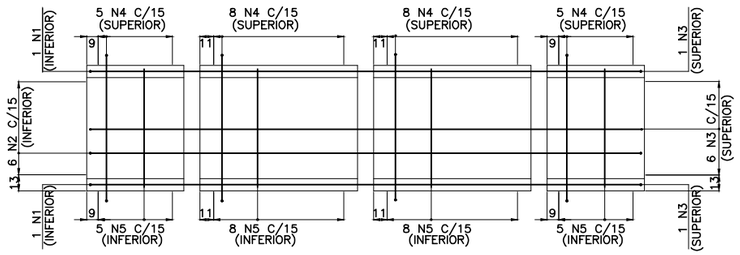

TABULEIRO PRÉ-MOLDADO – PLANTA TÍPICA (15x)
ESC: 1:25

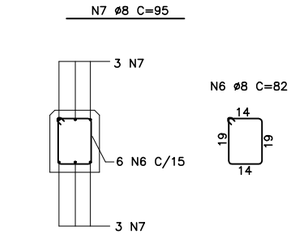

GUARDA RODAS – SEÇÃO TÍPICA(30x)
ESC: 1:12,5

No.	ø (mm)	QUANT.	C.UNIT. (cm)	C.TOTAL (m)
1	16	30	508	152.40
2	12.5	90	494	444.60
3	10	120	474	568.80
4	8	390	127	495.30
5	8	390	95	370.50
6	8	180	82	147.60
7	8	180	95	171.00

RESUMO – ACO CA50

ø	C.TOTAL (m)	MASSA (kg)
16	152	240
12.5	445	429
10	569	351
8	1184	468
MASSA TOTAL (kg)		1488

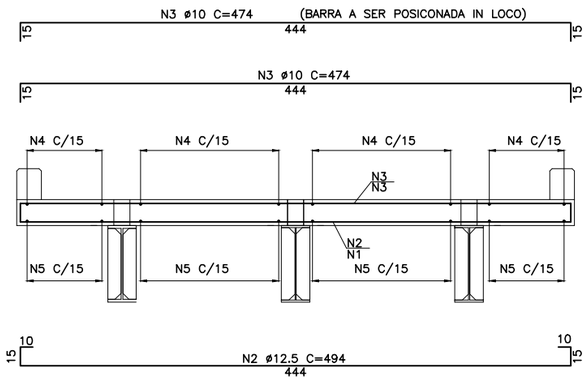

TABULEIRO PRÉ-MOLDADO – SEÇÃO TÍPICA (15x)
ESC: 1:25

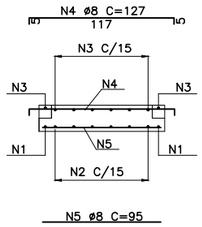

SEÇÃO TÍPICA
ESC: 1:25

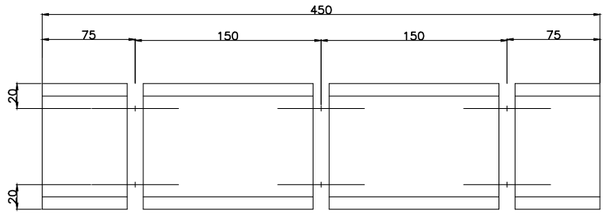

LAJE – IÇAMENTO
ESC: 1:25

RESUMO – ACO CP190		
ø	C.TOTAL (m)	MASSA (kg)
12,7	90	70

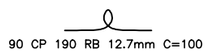

90 CP 190 RB 12.7mm C=100

DETALHE ALÇA DE IÇAMENTO (15x)
ESC: 1:25

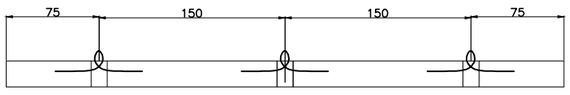

LAJE – SEÇÃO TRANSVERSAL
ESC: 1:25

NOTAS

1. TODAS AS DIMENSÕES SÃO DADAS EM CENTÍMETRO, BITOLAS EM MILÍMETROS SALVO INDICAÇÃO EM CONTRÁRIO.
2. CONCRETO DA LAJE fck $\geq$ 30 MPa.
3. ESTRUTURA PROJETADA PARA CLASSE 45t.
4. COBRIMENTO = 3,0cm.

DESENHOS DE REFERÊNCIA

REV.	T.E.	DESCRIÇÃO DAS REVISÕES	PROJ.	DES.	VER.	APR.	DATA
0	A	EMISSÃO INCIAL	COD	COD	COD	COD	2024

REVISÕES

TIPOS DE EMISSÃO
A - PRELIMINAR
B - P/ APROVAÇÃO
C - P/ CONHECIMENTO
D - P/ COTAÇÃO
E - P/ CONSTRUÇÃO
F - CONFORME COMPRADO
G - CONFORME CONSTRUÍDO
H - CANCELADO

CODEVASF
COMPANHIA DE DESENVOLVIMENTO DOS VALES DO SÃO FRANCISCO E DO PARNAÍBA

PROJETO ESTRUTURAL EXECUTIVO
OBRAS DE ARTE ESPECIAL
PONTE METÁLICA
ARMAÇÃO - LAJE PRÉ-MOLDADA
PLANTAS, SEÇÕES E DETALHES

N° RCK: 15,00 m
N° Projetista: COD

ESCALA	FOLHA	REVISÃO
IND.	05	0

Para verificar as assinaturas, acesse https://ecodevasf.codevasf.gov.br?a=autenticidade e informe o e-DOC DFB0824A

e-DOC DFB0824A
Proc 59501.000076/2026-84-e

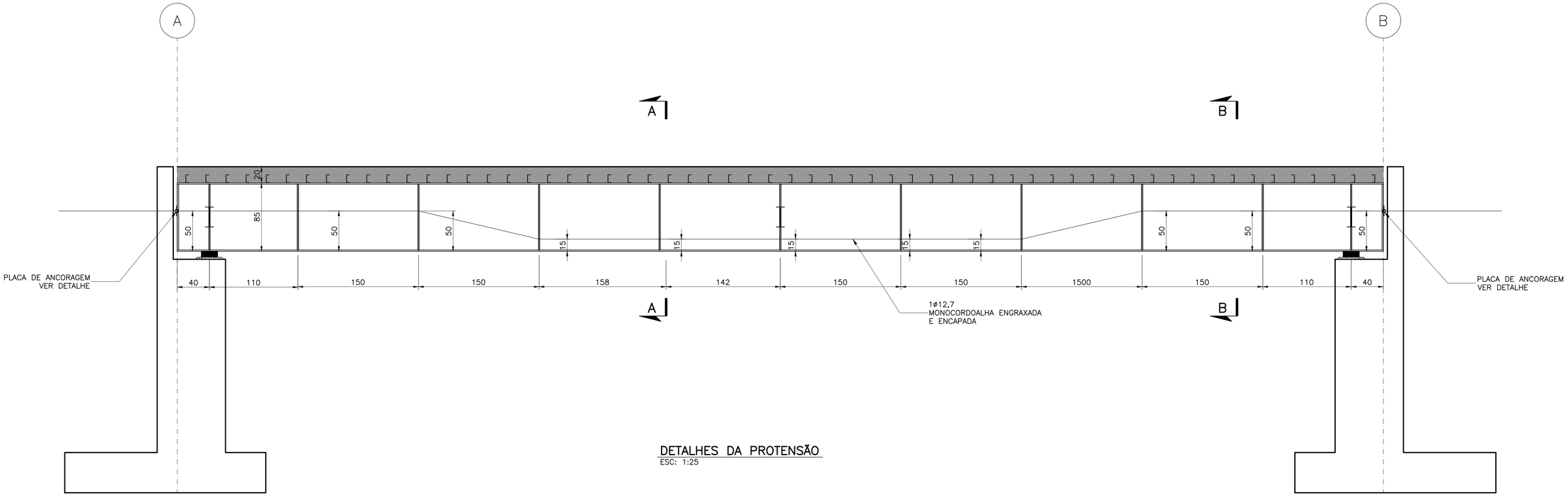

DETALHES DA PROTENSÃO
ESC: 1:25

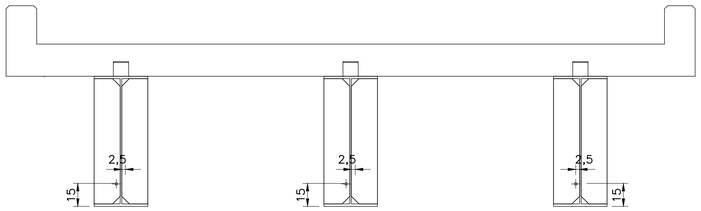

SEÇÃO A–A
ESC: 1:25

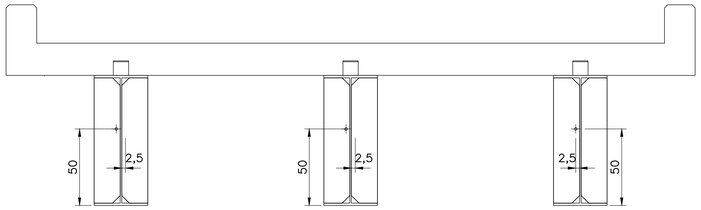

SEÇÃO B–B
ESC: 1:25

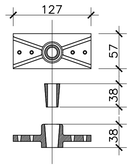

DETALHE PLACA DE ANCORAGEM
ESC: 1:5

NOTAS

1. TODAS AS DIMENSÕES SÃO DADAS EM MILÍMETRO, SALVO INDICAÇÃO EM CONTRÁRIO.
2. PROTENSÃO:
   a) Força de Protensão =130kN.
   b) Monocordoalhas Engraxadas ø12.7– Aço RB190.
   c) Placa de Protensão Protende ou equivalente.

QUANTITATIVOS DE PROTENSÃO		
ITEM	UND	QNT
PLACA DE ANCORAGEM	und	6
MONOCORDOALHA CP190 ø12,7 ENGRAXADA E ENCAPADA	m	54

DESENHOS DE REFERÊNCIA

REV.	T.E.	DESCRIÇÃO DAS REVISÕES	PROJ.	DES.	VER.	APR.	DATA
0	A	EMISSÃO INCIAL	COD	COD	COD	COD	2024

REVISÕES

TIPOS DE EMISSÃO
A - PRELIMINAR
B - P/ APROVAÇÃO
C - P/ CONHECIMENTO
D - P/ COTAÇÃO
E - P/ CONSTRUÇÃO
F - CONFORME COMPRADO
G - CONFORME CONSTRUÍDO
H - CANCELADO

CODEVASF
COMPANHIA DE DESENVOLVIMENTO DOS VALES DO SÃO FRANCISCO E DO PARNAÍBA

PROJETO ESTRUTURAL EXECUTIVO
OBRAS DE ARTE ESPECIAL
PONTE METÁLICA
PROTENSÃO
DETALHES

Extensão: 15,00 m
N° Projetista: COD

ESCALA	FOLHA	REVISÃO
IND.	06	0

Para verificar as assinaturas, acesse https://ecodevasf.codevasf.gov.br?a=autenticidade e informe o e-DOC DFB0824A

e-DOC DFB0824A
Proc 59501.000076/2026-84-e

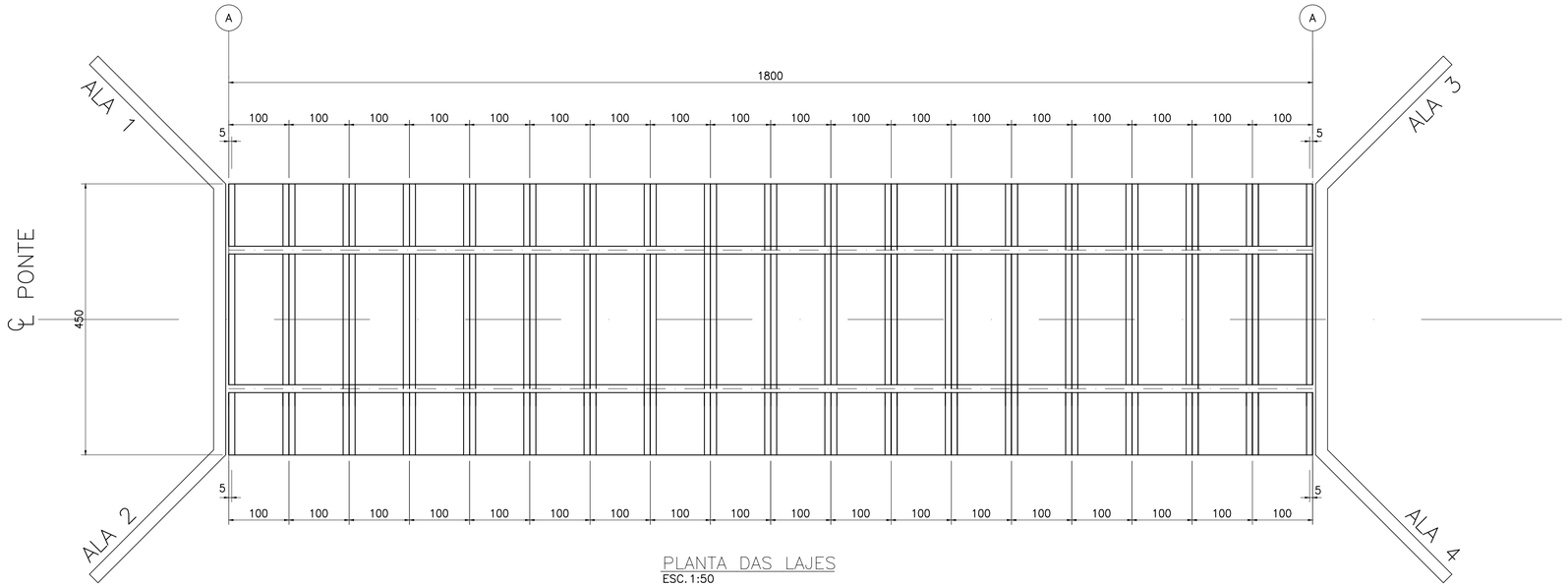

PLANTA DAS LAJES
ESC. 1:50

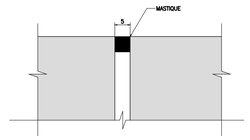

DETALHE DAS JUNTAS (2x)
ESC. 1:10

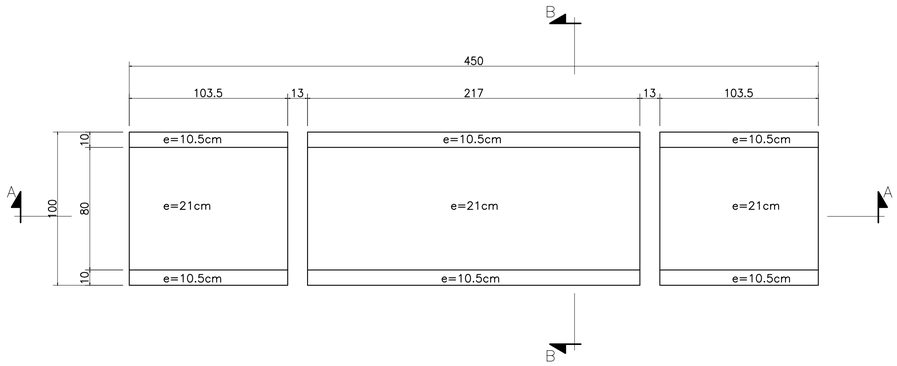

PLANTA DAS LAJES (18x)
ESC. 1:20

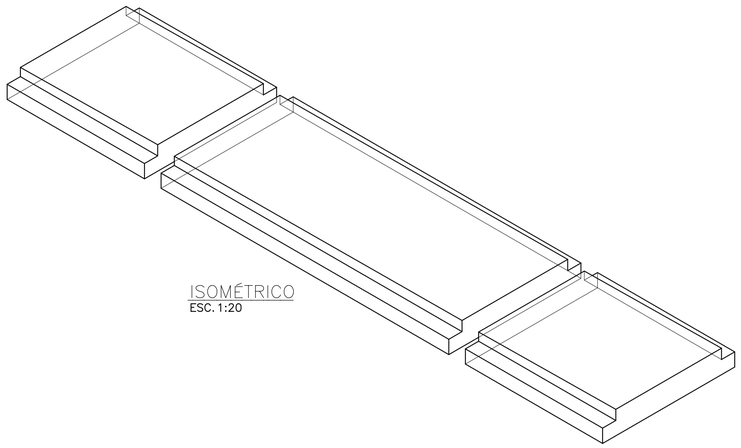

ISOMÉTRICO
ESC. 1:20

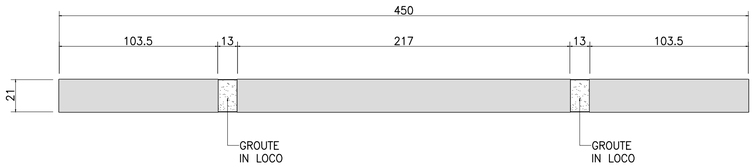

SEÇÃO A–A
ESC. 1:20

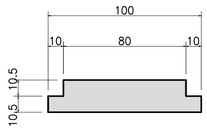

SEÇÃO B–B
ESC. 1:20

NOTAS

1. TODAS AS DIMENSÕES SÃO DADAS EM CENTÍMETRO, BITOLAS EM MILÍMETROS SALVO INDICAÇÃO EM CONTRÁRIO.
2. CONCRETO DA LAJE fck $\geq$ 30 MPa.
3. ESTRUTURA PROJETADA PARA CLASSE 45t.
4. COBRIMENTO = 3,0cm.

DESENHOS DE REFERÊNCIA

REV.	T.E.	DESCRIÇÃO DAS REVISÕES	PROJ.	DES.	VER.	APR.	DATA
0	A	EMISSÃO INCIAL	COD	COD	COD	COD	2024

REVISÕES

TIPOS DE EMISSÃO

A - PRELIMINAR
B - P/ APROVAÇÃO
C - P/ CONHECIMENTO
D - P/ COTAÇÃO
E - P/ CONSTRUÇÃO
F - CONFORME COMPRADO
G - CONFORME CONSTRUÍDO
H - CANCELADO

CODEVASF

COMPANHIA DE DESENVOLVIMENTO DOS VALES DO SÃO FRANCISCO E DO PARNAÍBA

PROJETO ESTRUTURAL EXECUTIVO
OBRAS DE ARTE ESPECIAL
PONTE METÁLICA
FORMA - LAJE
PLANTAS, SEÇÕES E DETALHES

Extensão: 18,00 m

N° Projetista: COD

ESCALA	FOLHA	REVISÃO
IND.	01	0

A1

Para verificar as assinaturas, acesse https://ecodevasf.codevasf.gov.br?a=autenticidade e informe o e-DOC DFB0824A

e-DOC DFB0824A
Proc 59501.000076/2026-84-e

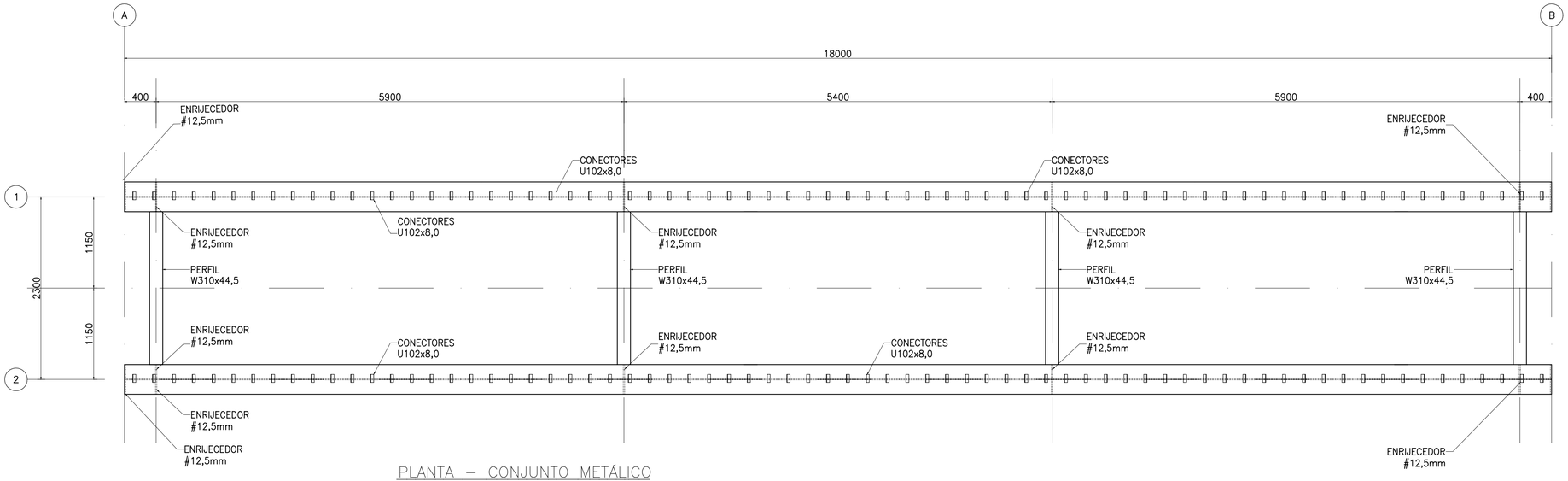

PLANTA – CONJUNTO METÁLICO
ESC. 1:33

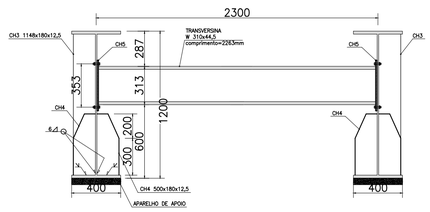

APOIO – SEÇÃO DA VIGA
ESC. 1:10

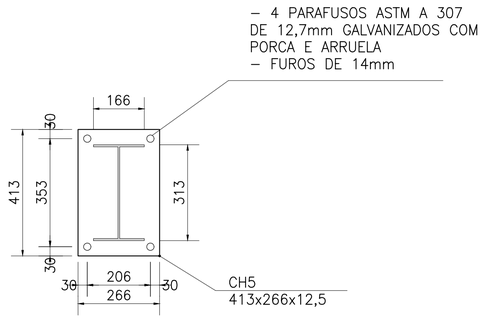

CHAPA DE APOIO DA LONGARINA
ESC. 1:10

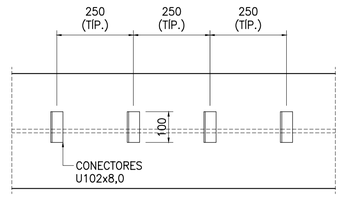

DETALHE DOS CONECTORES
ESC. 1:10

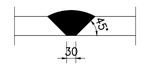

DETALHE SOLDA DA UNIÃO DAS LONGARINAS
ESC. 1:10 (MEDIDAS EM mm)

LISTA DE MATERIAL				
ÍTEM	DESCRIÇÃO	UN.	QUANT.	KG.
1	ENRIJECEDORES 194x1150mm e=12,5mm MATERIAL A36	un	24	525
2	PERFIL U 102x8,0 C=0,10m MATERIAL A36	un	144	115
3	PERFIS W310x44,5 C=2,25m MATERIAL ASTM A572 gr50	un	4	404
4	PERFIL PS LONGARINA C=18,0m MATERIAL ASTM A36	un	2	8902
5	CHAPA DE REFORÇO MATERIAL ASTM A36	un	2	1272
7	ENRIJECEDORES HORIZONTAIS 150x18000x12,5mm MATERIAL ASTM A36	un	4	1060
8	CH1 930x325x12,5mm MATERIAL ASTM A36	un	4	82
9	CH2 980x400x25mm MATERIAL ASTM A36	un	2	154
10	CH3 1148x180x12,5mm MATERIAL ASTM A36	un	2	41
11	CH4 500x180x12,5mm MATERIAL ASTM A36	un	4	159
12	CH5 413x266x12,5mm MATERIAL ASTM A36	un	8	86
13	PARAFUSOS DE 12,7mm MATERIAL ASTM A307	un	32	–
PESO TOTAL (kg)			12800	

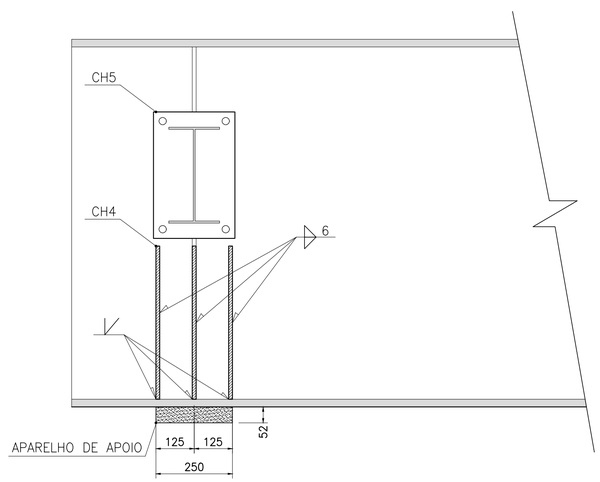

APOIO – INTERIOR DA VIGA
ESC. 1:10

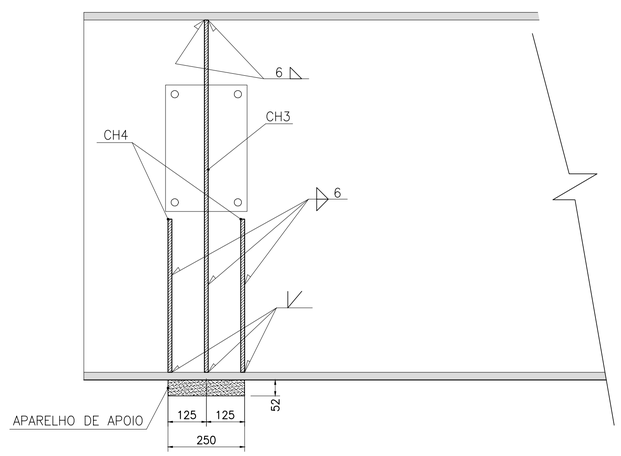

APOIO – EXTERIOR DA VIGA
ESC. 1:10

NOTAS

1. TODAS AS DIMENSÕES SÃO DADAS EM MILÍMETRO, SALVO INDICAÇÃO EM CONTRÁRIO.
2. ESTRUTURA DE AÇO ASTM A36.
3. CONCRETO DA LAJE fck > 30 MPa.
4. ESTRUTURA SOLDADA NA OFICINA E PARAFUSADA NO CAMPO COM PARAFUSO ASTM A325F TIPO 3 OU GALVANIZADOS; ELETRODO E70XX (RAÍZ E ENCHIMENTO) E E8018G (ACABAMENTO) AWS COD D1.1/04.
5. ESTRUTURA PROJETADA PARA CLASSE 45t.
6. APLICAR PINTURA ANTICORROSIVA.
7. A ESTRUTURA DEVERÁ SER LIMPA PARA UNIFORMIZAÇÃO DA SUPERFÍCIE ATRAVÉS DE JATO COMERCIAL TIPO SSPC–SP6.

DESENHOS DE REFERÊNCIA

REV.	T.E.	DESCRIÇÃO DAS REVISÕES	PROJ.	DES.	VER.	APR.	DATA
0	A	EMISSÃO INCIAL	COD	COD	COD	COD	2024

REVISÕES

TIPOS DE EMISSÃO
A - PRELIMINAR
B - P/ APROVAÇÃO
C - P/ CONHECIMENTO
D - P/ COTAÇÃO
E - P/ CONSTRUÇÃO
F - CONFORME COMPRADO
G - CONFORME CONSTRUÍDO
H - CANCELADO

CODEVASF
COMPANHIA DE DESENVOLVIMENTO DOS VALES DO SÃO FRANCISCO E DO PARNAÍBA

PROJETO ESTRUTURAL EXECUTIVO
OBRAS DE ARTE ESPECIAL
PONTE METÁLICA
DETALHAMENTO METÁLICO
PLANTAS, SEÇÕES E DETALHES

Extensão: 18,00 m
N° Projetista: COD

ESCALA	FOLHA	REVISÃO
IND.	02	0

A1

Para verificar as assinaturas, acesse https://ecodevasf.codevasf.gov.br?a=autenticidade e informe o e-DOC DFB0824A

e-DOC DFB0824A
Proc 59501.000076/2026-84-e

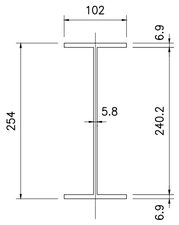

PERFIL W250x44,5 (mm) – SEÇÃO
ESC. 1:10 (MEDIDAS EM mm)

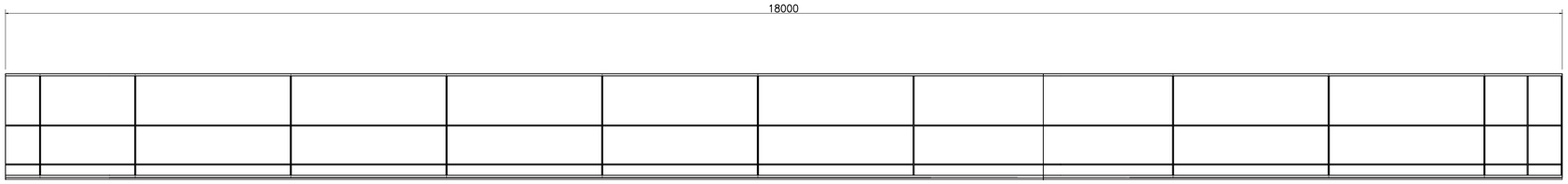

PERFIL LONGARINA PS 1200x400 (mm) – VISTA
ESC. 1:33

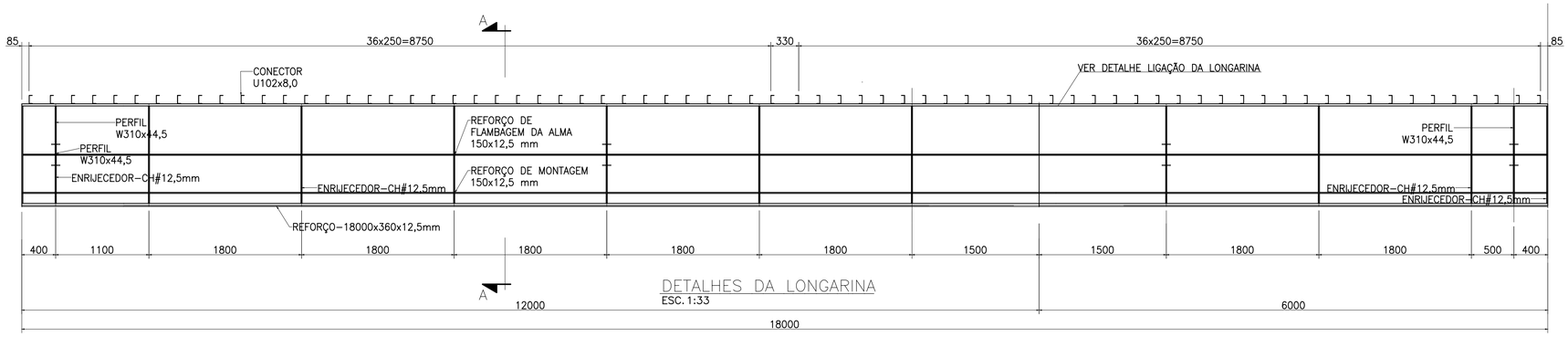

DETALHES DA LONGARINA
ESC. 1:33

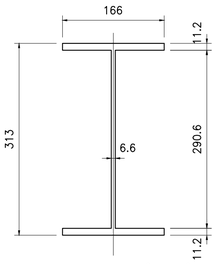

PERFIL W310x44,5 (mm) – SEÇÃO
ESC. 1:10 (MEDIDAS EM mm)

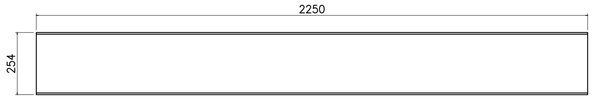

PERFIL W250x22,3 (mm) – VISTA
ESC. 1:10 (MEDIDAS EM mm)

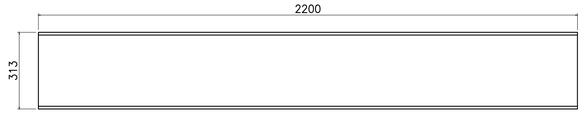

PERFIL W310x44,5 (mm) – VISTA
ESC. 1:10 (MEDIDAS EM mm)

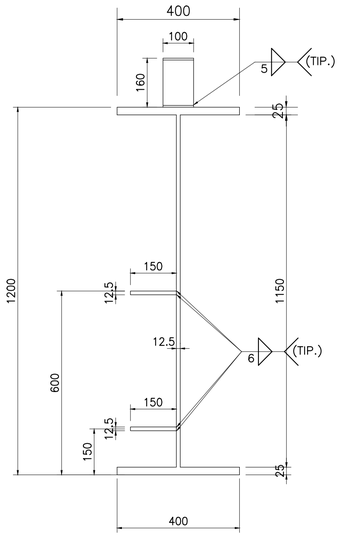

SEÇÃO A–A
ESC. 1:10 (MEDIDAS EM mm)

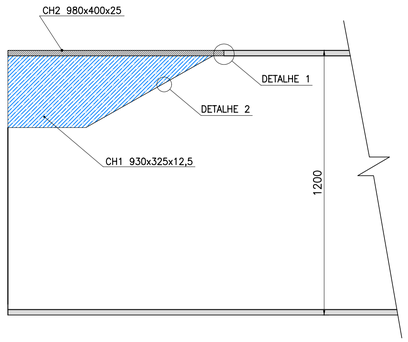

EXTREMIDADE DA VIGA
ESC. 1:10

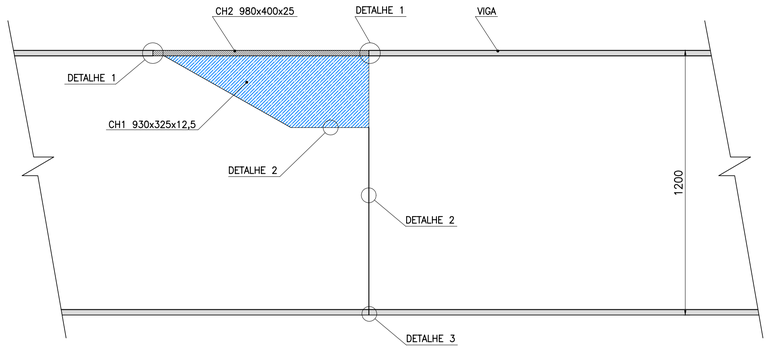

CONEXÃO – ALMA DA VIGA
ESC. 1:10

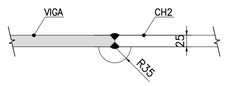

DETALHE 1 – JUNTA SOLDADA
ESCALA 1:5

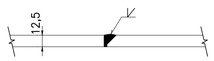

DETALHE 2 – JUNTA SOLDADA
ESCALA 1:5

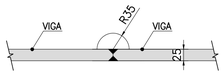

DETALHE 3 – JUNTA SOLDADA ESMERILHADA E RADIOGRAFADA
ESCALA 1:5

NOTAS

1. TODAS AS DIMENSÕES SÃO DADAS EM MILÍMETRO, SALVO INDICAÇÃO EM CONTRÁRIO.
2. ESTRUTURA DE AÇO ASTM A36.
3. CONCRETO DA LAJE fck > 30 MPa.
4. ESTRUTURA SOLDADA NA OFICINA E PARAFUSADA NO CAMPO COM PARAFUSO ASTM A325F TIPO 3 OU GALVANIZADOS; ELETRODO E70XX (RAÍZ E ENCHIMENTO) E E8018G (ACABAMENTO) AWS COD D1.1/04.
5. ESTRUTURA PROJETADA PARA CLASSE 45t.
6. APLICAR PINTURA ANTICORROSIVA.
7. A ESTRUTURA DEVERÁ SER LIMPA PARA UNIFORMIZAÇÃO DA SUPERFÍCIE ATRAVÉS DE JATO COMERCIAL TIPO SSPC–SP6.

DESENHOS DE REFERÊNCIA

0

REV.	T.E.	DESCRIÇÃO DAS REVISÕES	PROJ.	DES.	VER.	APR.	DATA
0	A	EMISSÃO INCIAL	COD	COD	COD	COD	2024

REVISÕES

TIPOS DE EMISSÃO
A - PRELIMINAR
B - P/ APROVAÇÃO
C - P/ CONHECIMENTO
D - P/ COTAÇÃO
E - P/ CONSTRUÇÃO
F - CONFORME COMPRADO
G - CONFORME CONSTRUÍDO
H - CANCELADO

CODEVASF
COMPANHIA DE DESENVOLVIMENTO DOS VALES DO SÃO FRANCISCO E DO PARNAÍBA

PROJETO ESTRUTURAL EXECUTIVO
OBRAS DE ARTE ESPECIAL
PONTE METÁLICA
DETALHAMENTO METÁLICO
PLANTAS, SEÇÕES E DETALHES

Extensão: 18,00 m
N° Projetista: COD

ESCALA	FOLHA	REVISÃO
IND.	03	0

A1

Para verificar as assinaturas, acesse https://ecodevasf.codevasf.gov.br?a=autenticidade e informe o e-DOC DFB0824A

e-DOC DFB0824A
Proc 59501.000076/2026-84-e

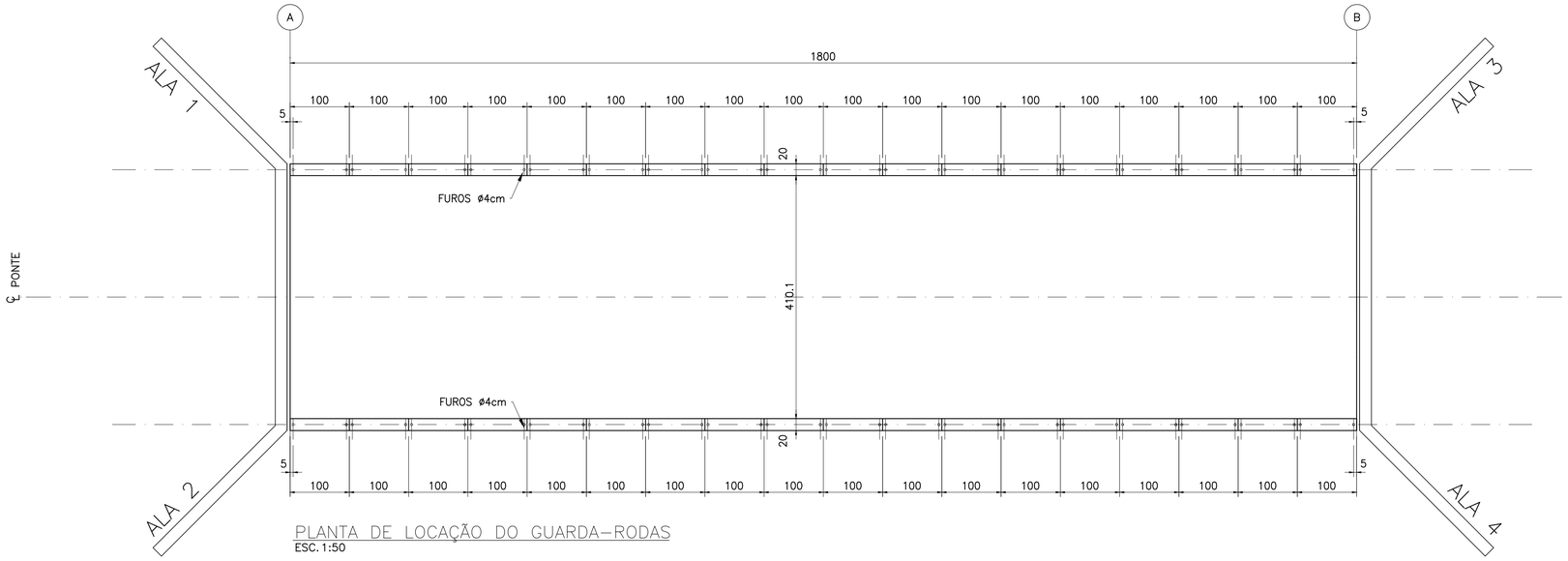

PLANTA DE LOCAÇÃO DO GUARDA-RODAS
ESC. 1:50

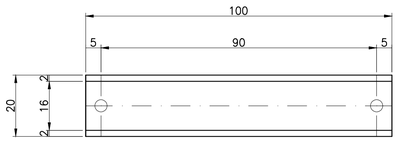

PLANTA DO GUARDA-RODAS (36x)
ESC. 1:10

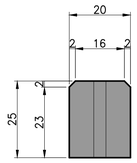

SEÇÃO TÍPICA DO GUARDA-RODAS (36x)
ESC. 1:10

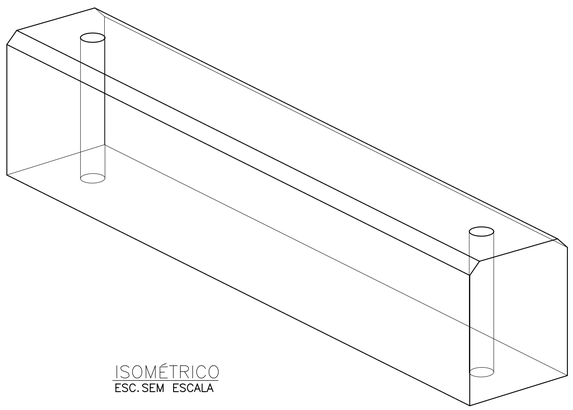

ISOMÉTRICO
ESC. SEM ESCALA

NOTAS

1. TODAS AS DIMENSÕES SÃO DADAS EM CENTÍMETRO, BITOLAS EM MILÍMETROS SALVO INDICAÇÃO EM CONTRÁRIO.
2. CONCRETO DA LAJE fck ≥ 30 MPa.
3. ESTRUTURA PROJETADA PARA CLASSE 45t.
4. COBRIMENTO = 3,0cm.

DESENHOS DE REFERÊNCIA

REV.	T.E.	DESCRIÇÃO DAS REVISÕES	PROJ.	DES.	VER.	APR.	DATA
0	A	EMISSÃO INCIAL	COD	COD	COD	COD	2024

REVISÕES

TIPOS DE EMISSÃO

A - PRELIMINAR
B - P/ APROVAÇÃO
C - P/ CONHECIMENTO
D - P/ COTAÇÃO
E - P/ CONSTRUÇÃO
F - CONFORME COMPRADO
G - CONFORME CONSTRUÍDO
H - CANCELADO

CODEVASF

COMPANHIA DE DESENVOLVIMENTO DOS VALES DO SÃO FRANCISCO E DO PARNAÍBA

PROJETO ESTRUTURAL EXECUTIVO
OBRAS DE ARTE ESPECIAL
PONTE METÁLICA
FORMA - GUARDA-RODAS
PLANTAS, SEÇÕES E DETALHES

Extensão: 18,00 m

N° Projetista: COD

ESCALA	FOLHA	REVISÃO
IND.	04	0

A1

Para verificar as assinaturas, acesse https://ecodevasf.codevasf.gov.br?a=autenticidade e informe o e-DOC DFB0824A

e-DOC DFB0824A
Proc 59501.000076/2026-84-e

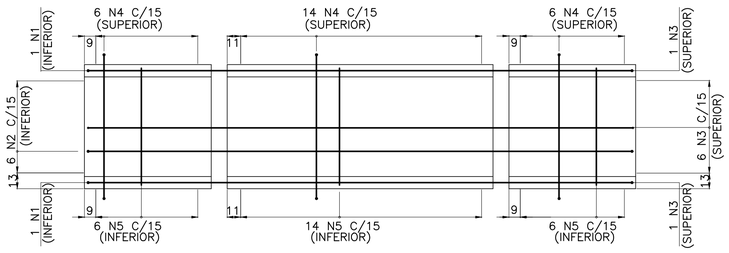

TABULEIRO PRÉ–MOLDADO – PLANTA TÍPICA (18x)
ESC: 1:25

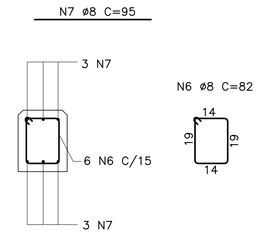

GUARDA–RODAS SEÇÃO TÍPICA (36x)
ESC: 1:12,5

No.	ø (mm)	QUANT.	C.UNIT. (cm)	C.TOTAL (m)
1	16	36	508	182.88
2	12.5	108	494	533.52
3	10	144	474	682.56
4	8	468	127	594.36
5	8	468	95	444.60
6	8	216	82	177.12
7	8	216	95	205.20

RESUMO – ACO CA50

ø	C.TOTAL (m)	MASSA (kg)
16	183	289
12.5	534	514
10	683	421
8	1421	561
MASSA TOTAL (kg)		1785

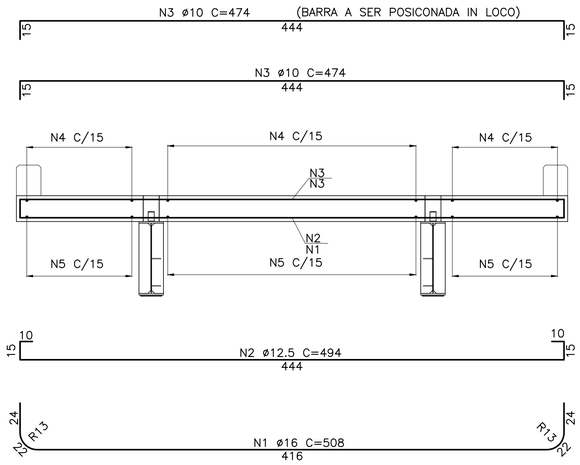

TABULEIRO PRÉ–MOLDADO – SEÇÃO TÍPICA (18x)
ESC: 1:25

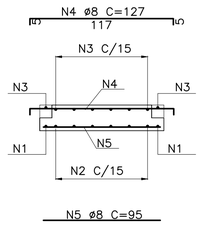

SEÇÃO TÍPICA
ESC: 1:25

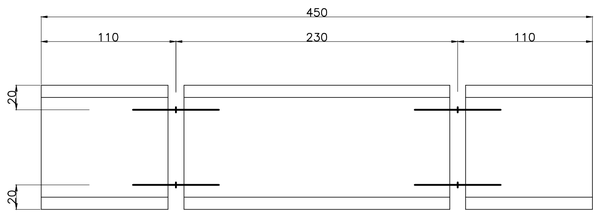

LAJE – IÇAMENTO
ESC: 1:25

RESUMO – ACO CP190		
ø	C.TOTAL (m)	MASSA (kg)
12,7	72	57

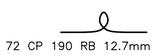

72 CP 190 RB 12.7mm C=100

DETALHE ALÇA DE IÇAMENTO (18x)
ESC: 1:25

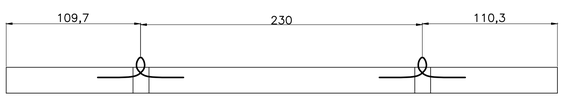

LAJE – SEÇÃO TRANSVERSAL
ESC: 1:25

NOTAS

1. TODAS AS DIMENSÕES SÃO DADAS EM CENTÍMETRO, BITOLAS EM MILÍMETROS SALVO INDICAÇÃO EM CONTRÁRIO.
2. CONCRETO DA LAJE fck $\geq$ 30 MPa.
3. ESTRUTURA PROJETADA PARA CLASSE 45t.
4. COBRIMENTO = 3,0cm.

DESENHOS DE REFERÊNCIA

REV.	T.E.	DESCRIÇÃO DAS REVISÕES	PROJ.	DES.	VER.	APR.	DATA
0	A	EMISSÃO INCIAL	COD	COD	COD	COD	2024

REVISÕES

TIPOS DE EMISSÃO
A - PRELIMINAR
B - P/ APROVAÇÃO
C - P/ CONHECIMENTO
D - P/ COTAÇÃO
E - P/ CONSTRUÇÃO
F - CONFORME COMPRADO
G - CONFORME CONSTRUÍDO
H - CANCELADO

CODEVASF
COMPANHIA DE DESENVOLVIMENTO DOS VALES DO SÃO FRANCISCO E DO PARNAÍBA

PROJETO ESTRUTURAL EXECUTIVO
OBRAS DE ARTE ESPECIAL
PONTE METÁLICA
ARMAÇÃO - LAJE PRÉ-MOLDADA GUARDA RODAS
PLANTAS, SEÇÕES E DETALHES

Extensão: 18,00 m
N° Projetista: COD

ESCALA	FOLHA	REVISÃO
IND.	05	0

Para verificar as assinaturas, acesse https://ecodevasf.codevasf.gov.br?a=autenticidade e informe o e-DOC DFB0824A

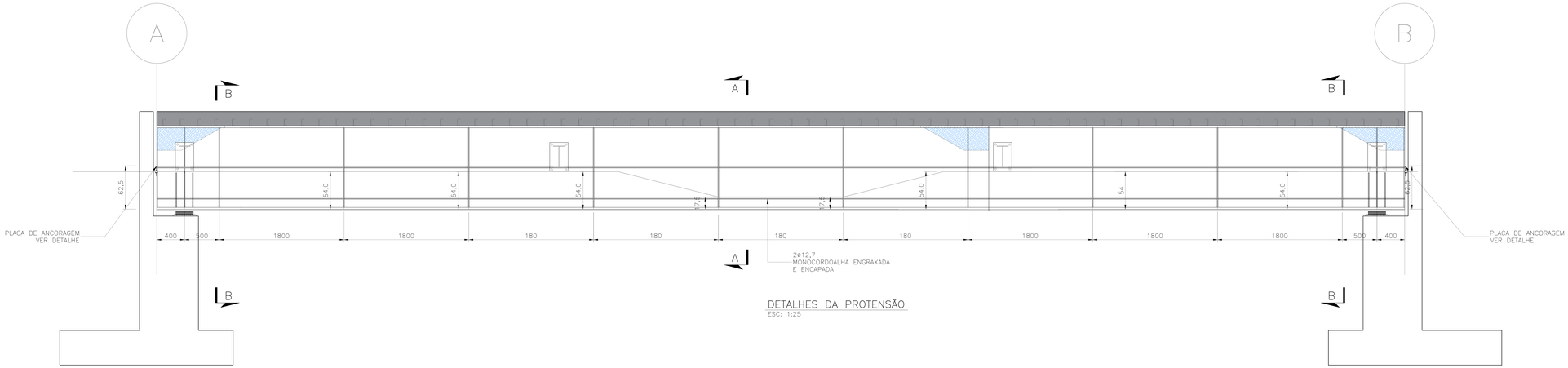

DETALHES DA PROTENSÃO
ESC: 1:25

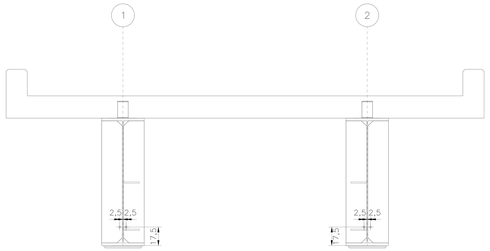

SEÇÃO A–A
ESC: 1:25

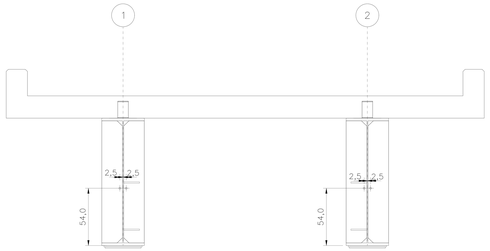

SEÇÃO B–B
ESC: 1:25

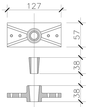

DETALHE PLACA DE ANCORAGEM
ESC: 1:5

NOTAS

1. TODAS AS DIMENSÕES SÃO DADAS EM MILIMETRO, SALVO INDICAÇÃO EM CONTRÁRIO.
2. PROTENSÃO:
   a) Força de Protensão =50kN.
   b) Monocordoalhas Engraxadas Ø12.7– Aço RB190.
   c) Placa de Protensão Protende ou equivalente.

QUANTITATIVOS DE PROTENSÃO		
ITEM	UND	QNT
PLACA DE ANCORAGEM	und	8
MONOCORDOALHA CP190 ø12,7 ENGRAXADA E ENCAPADA	m	72

DESENHOS DE REFERÊNCIA

REV.	T.E.	DESCRIÇÃO DAS REVISÕES	PROJ.	DES.	VER.	APR.	DATA
0	A	EMISSÃO INICIAL	COD	COD	COD	COD	2024

REVISÕES

TIPOS DE EMISSÃO			
	A - PRELIMINAR B - P/ APROVAÇÃO C - P/ CONHECIMENTO	D - P/ COTAÇÃO E - P/ CONSTRUÇÃO F - CONFORME COMPRADO	G - CONFORME CONSTRUÍDO H - CANCELADO

CODEVASF

COMPANHIA DE DESENVOLVIMENTO DOS VALES DO SÃO FRANCISCO E DO PARNAÍBA

PROJETO ESTRUTURAL EXECUTIVO
OBRAS DE ARTE ESPECIAL
PONTE METÁLICA
PROTENSÃO
DETALHES

Extensão:		
18,00 m		
Nº Projetista:		
COD		
ESCALA	FOLHA	REVISÃO
IND.	06	0

e-DOC DFB0824A
Proc 59501.000076/2026-84-e

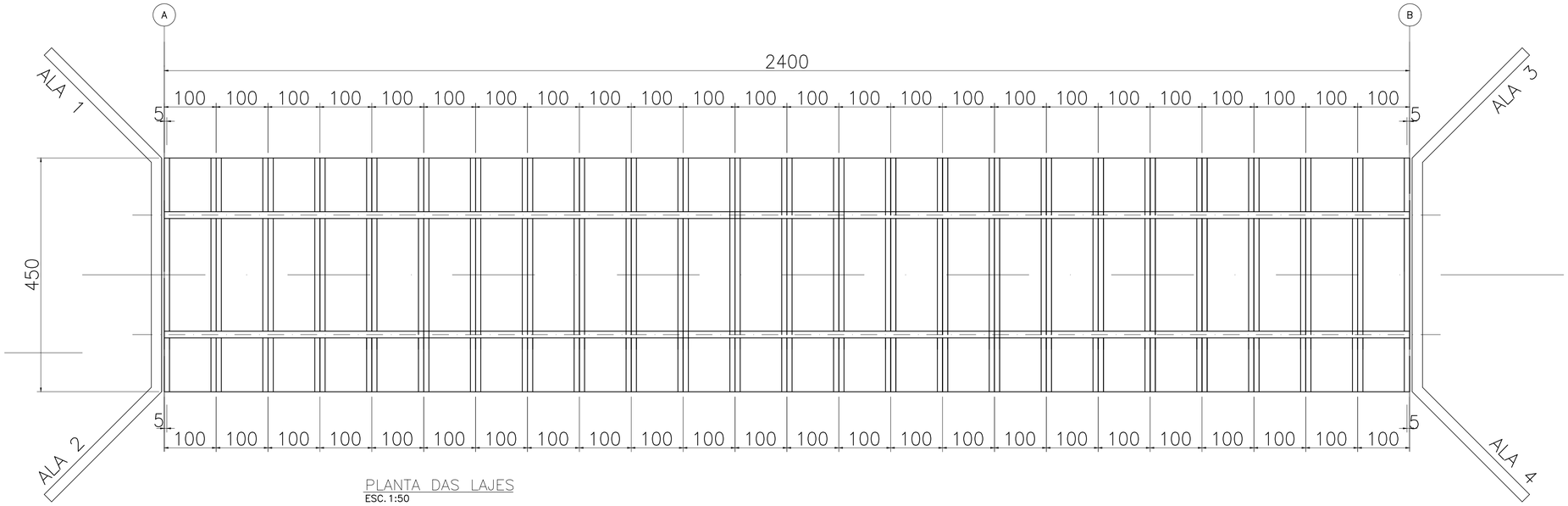

PLANTA DAS LAJES
ESC. 1:50

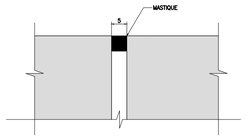

DETALHE DAS JUNTAS (2x)
ESC. 1:10

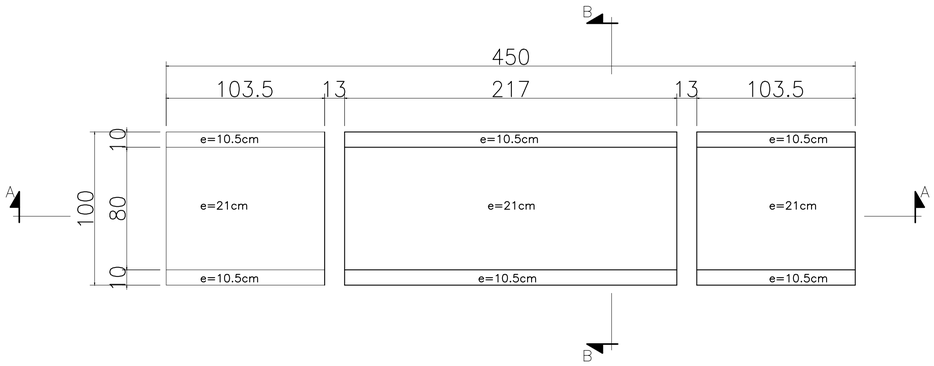

PLANTA DAS LAJES (24x)
ESC. 1:20

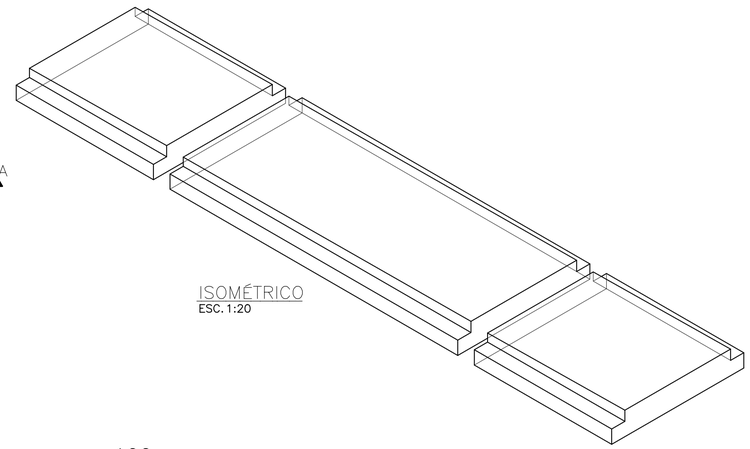

ISOMÉTRICO
ESC. 1:20

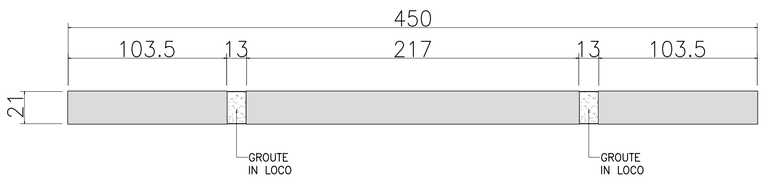

SEÇÃO A–A
ESC. 1:20

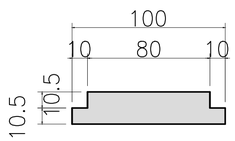

SEÇÃO B–B
ESC. 1:20

NOTAS

1. TODAS AS DIMENSÕES SÃO DADAS EM CENTÍMETRO, BITOLAS EM MILÍMETROS SALVO INDICAÇÃO EM CONTRÁRIO.
2. CONCRETO DA LAJE fck $\geq$ 30 MPa.
3. ESTRUTURA PROJETADA PARA CLASSE 45t.
4. COBRIMENTO = 3,0cm.

DESENHOS DE REFERÊNCIA

REV.	T.E.	DESCRIÇÃO DAS REVISÕES	PROJ.	DES.	VER.	APR.	DATA
0	A	EMISSÃO INCIAL	COD	COD	COD	COD	2024

REVISÕES

TIPOS DE EMISSÃO

A - PRELIMINAR
B - P/ APROVAÇÃO
C - P/ CONHECIMENTO
D - P/ COTAÇÃO
E - P/ CONSTRUÇÃO
F - CONFORME COMPRADO
G - CONFORME CONSTRUÍDO
H - CANCELADO

CODEVASF

COMPANHIA DE DESENVOLVIMENTO DOS VALES DO SÃO FRANCISCO E DO PARNAÍBA

PROJETO ESTRUTURAL EXECUTIVO
OBRAS DE ARTE ESPECIAL
PONTE METÁLICA
FORMA - LAJES
PLANTAS, SEÇÕES E DETALHES

Extensão: 24,00 m

N° Projetista: COD

ESCALA	FOLHA	REVISÃO
IND.	01	0

A1

Para verificar as assinaturas, acesse https://ecodevasf.codevasf.gov.br?a=autenticidade e informe o e-DOC DFB0824A

e-DOC DFB0824A
Proc 59501.000076/2026-84-e

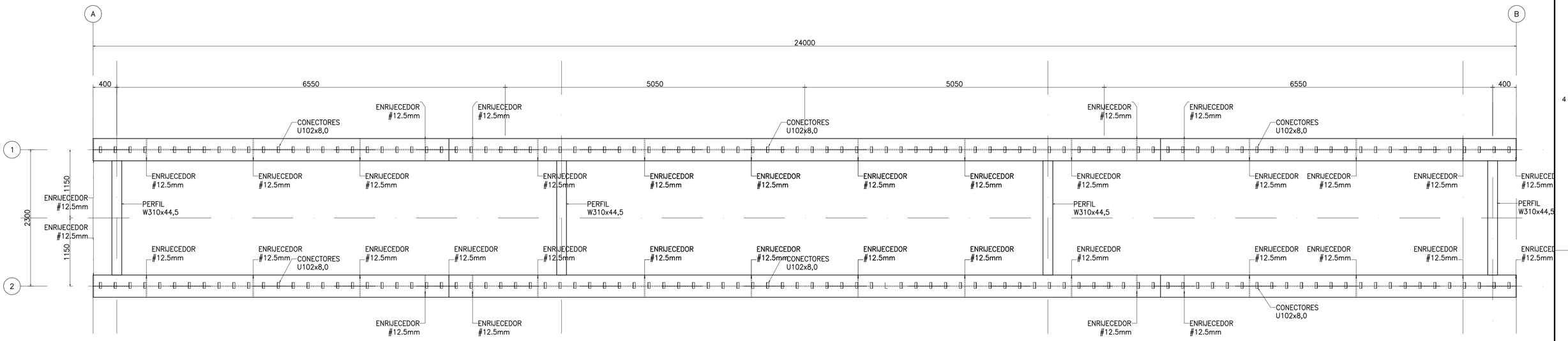

PLANTA – CONJUNTO METÁLICO
ESC. 1:33

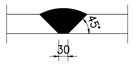

DETALHE SOLDA DA UNIÃO DAS LONGARINAS
ESC. 1:10 (MEDIDAS EM mm)

LISTA DE MATERIAL				
ÍTEM	DESCRIÇÃO	UN.	QUANT.	KG.
1	ENRIJECEDORES 194x1150mm e=12,5mm MATERIAL A36	un	72	1577
2	PERFIL U 102x8,0 C=0,10m MATERIAL A36	un	192	151
3	PERFIS W310x44,5 C=2,2263m MATERIAL ASTM A572 gr50	un	4	400
4	PERFIL PS LONGARINA C=24,00m MATERIAL ASTM A36	un	2	11870
5	CHAPA DE REFORÇO 360x24000x12,5 MATERIAL ASTM A36	un	2	1696
6	CHAPA DE REFORÇO 340x24000x12,5 MATERIAL ASTM A36	un	2	1602
7	ENRIJECEDORES HORIZONTAIS 150x24000x12,5mm MATERIAL ASTM A36	un	4	1413
8	CH1 930x325x12,5mm MATERIAL ASTM A36	un	8	165
9	CH2 980x400x25mm MATERIAL ASTM A36	un	8	616
10	CH3 1148x180x12,5mm MATERIAL ASTM A36	un	4	82
11	CH4 500x180x12,5mm MATERIAL ASTM A36	un	20	159
12	CH5 413x266x12,5mm MATERIAL ASTM A36	un	8	87
13	PARAFUSOS DE 12,7mm MATERIAL ASTM A307	un	32	–
PESO TOTAL (kg)			19818	

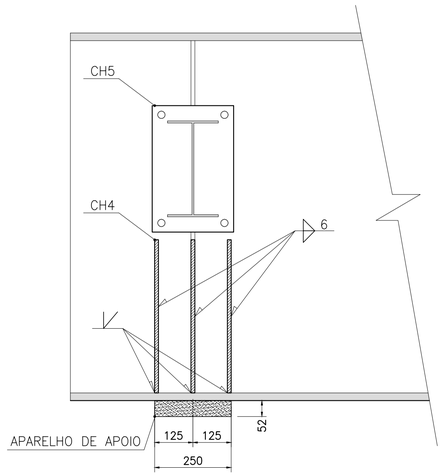

APOIO – INTERIOR DA VIGA
ESC. 1:10

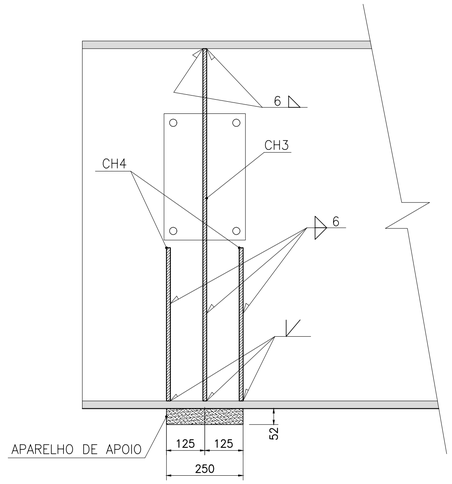

APOIO – EXTERIOR DA VIGA
ESC. 1:10

NOTAS

1. TODAS AS DIMENSÕES SÃO DADAS EM MILÍMETRO, SALVO INDICAÇÃO EM CONTRÁRIO.
2. ESTRUTURA DE AÇO ASTM A36.
3. CONCRETO DA LAJE fck > 30 MPa.
4. ESTRUTURA SOLDADA NA OFICINA E PARAFUSADA NO CAMPO COM PARAFUSO ASTM A325F TIPO 3 OU GALVANIZADOS; ELETRODO E70XX (RAÍZ E ENCHIMENTO) E E8018G (ACABAMENTO) AWS COD D1.1/04.
5. ESTRUTURA PROJETADA PARA CLASSE 45t.
6. APLICAR PINTURA ANTICORROSIVA.
7. A ESTRUTURA DEVERÁ SER LIMPA PARA UNIFORMIZAÇÃO DA SUPERFÍCIE ATRAVÉS DE JATO COMERCIAL TIPO SSPC–SP6.

DESENHOS DE REFERÊNCIA

REV.	T.E.	DESCRIÇÃO DAS REVISÕES	PROJ.	DES.	VER.	APR.	DATA
0	A	EMISSÃO INCIAL	COD	COD	COD	COD	2024

REVISÕES

TIPOS DE EMISSÃO
A - PRELIMINAR
B - P/ APROVAÇÃO
C - P/ CONHECIMENTO
D - P/ COTAÇÃO
E - P/ CONSTRUÇÃO
F - CONFORME COMPRADO
G - CONFORME CONSTRUÍDO
H - CANCELADO

CODEVASF

COMPANHIA DE DESENVOLVIMENTO DOS VALES DO SÃO FRANCISCO E DO PARNAÍBA

PROJETO ESTRUTURAL EXECUTIVO
OBRAS DE ARTE ESPECIAL
PONTE METÁLICA
DETALHAMENTO METÁLICO
PLANTAS, SEÇÕES E DETALHES

Extensão: 24,00 m
N° Projetista: COD

ESCALA	FOLHA	REVISÃO
IND.	02	0

A1

Para verificar as assinaturas, acesse https://ecodevasf.codevasf.gov.br?a=autenticidade e informe o e-DOC DFB0824A

e-DOC DFB0824A
Proc 59501.000076/2026-84-e

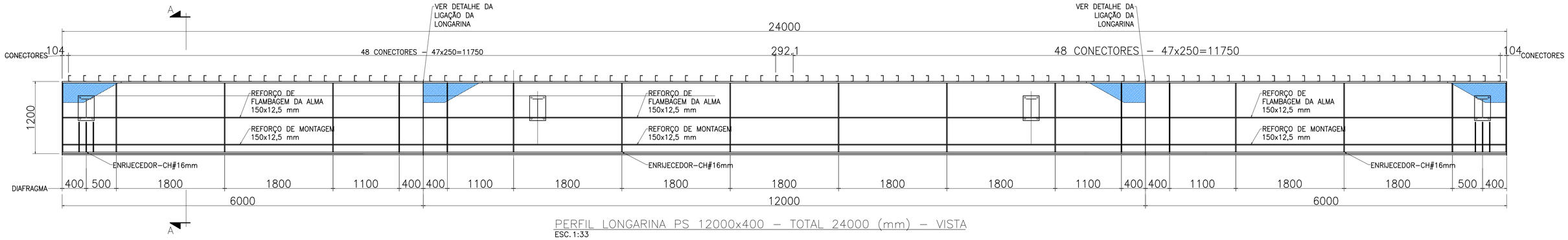

PERFIL LONGARINA PS 12000x400 – TOTAL 24000 (mm) – VISTA
ESC. 1:33

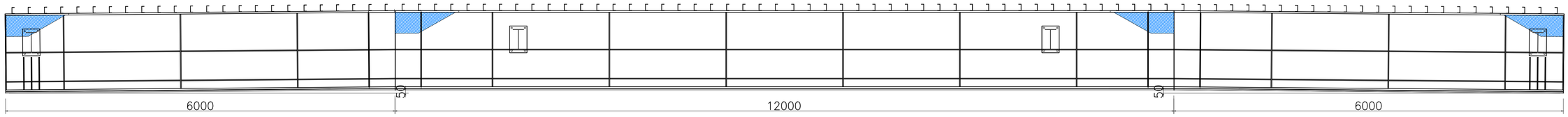

DETALHE DA CONTRA–FLECHA (50mm)
ESC. 1:33

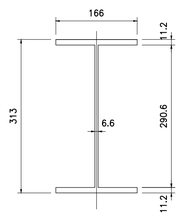

PERFIL W310x44,5 (mm) – SEÇÃO
ESC. 1:10 (MEDIDAS EM mm)

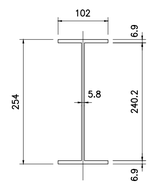

PERFIL W250x44,5 (mm) – SEÇÃO
ESC. 1:10 (MEDIDAS EM mm)

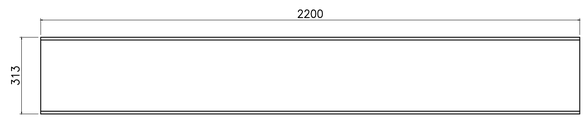

PERFIL W310x44,5 (mm) – VISTA
ESC. 1:10 (MEDIDAS EM mm)

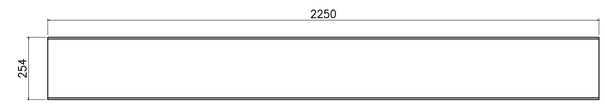

PERFIL W250x22,3 (mm) – VISTA
ESC. 1:10 (MEDIDAS EM mm)

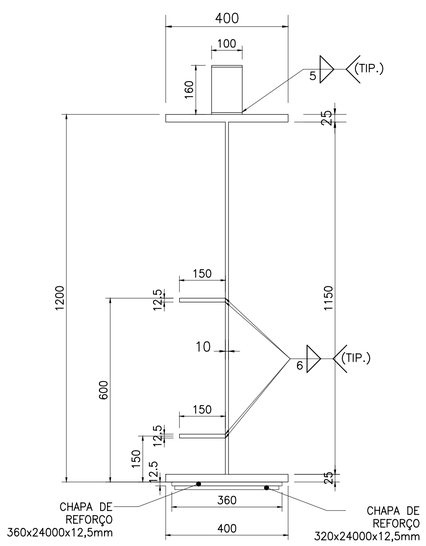

SEÇÃO A–A
ESC. 1:10 (MEDIDAS EM mm)

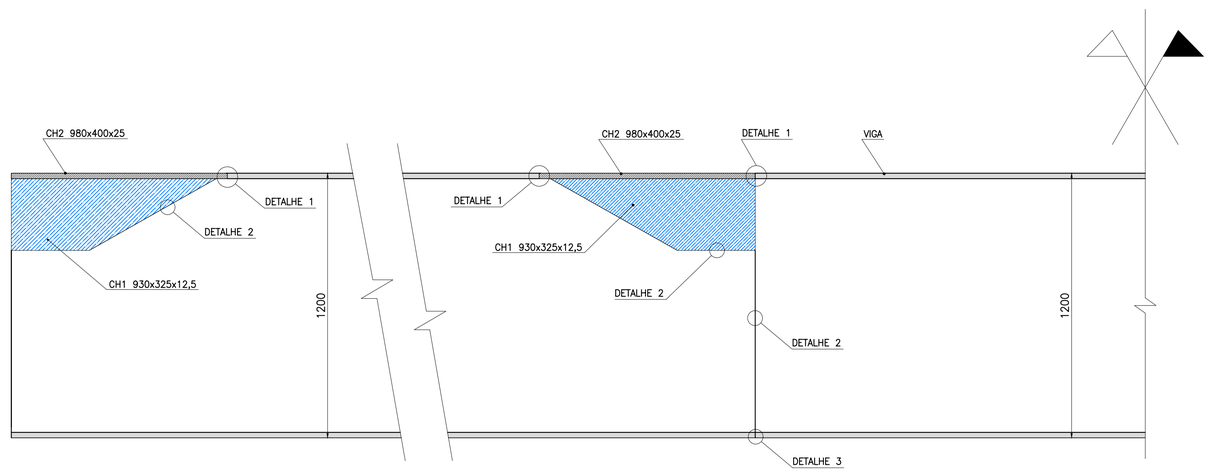

EXTREMIDADE DA VIGA
ESC. 1:10

CONEXÃO – ALMA DA VIGA
ESC. 1:10

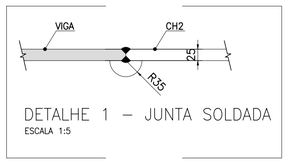

DETALHE 1 – JUNTA SOLDADA
ESCALA 1:5

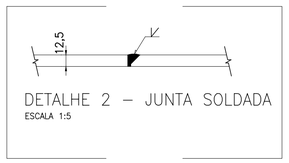

DETALHE 2 – JUNTA SOLDADA
ESCALA 1:5

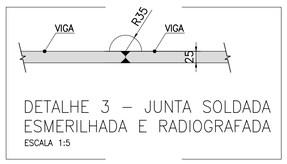

DETALHE 3 – JUNTA SOLDADA ESMERILHADA E RADIOGRAFADA
ESCALA 1:5

NOTAS

1. TODAS AS DIMENSÕES SÃO DADAS EM MILÍMETRO, SALVO INDICAÇÃO EM CONTRÁRIO.
2. ESTRUTURA DE AÇO ASTM A36.
3. CONCRETO DA LAJE fck > 30 MPa.
4. ESTRUTURA SOLDADA NA OFICINA E PARAFUSADA NO CAMPO COM PARAFUSO ASTM A325F TIPO 3 OU GALVANIZADOS; ELETRODO E70XX (RAÍZ E ENCHIMENTO) E E8018G (ACABAMENTO) AWS COD D1.1/04.
5. ESTRUTURA PROJETADA PARA CLASSE 45t.
6. APLICAR PINTURA ANTICORROSIVA.
7. A ESTRUTURA DEVERÁ SER LIMPA PARA UNIFORMIZAÇÃO DA SUPERFÍCIE ATRAVÉS DE JATO COMERCIAL TIPO SSPC–SP6.

DESENHOS DE REFERÊNCIA

0

REV.	T.E.	DESCRIÇÃO DAS REVISÕES	PROJ.	DES.	VER.	APR.	DATA
0	A	EMISSÃO INCIAL	COD	COD	COD	COD	2024

REVISÕES

TIPOS DE EMISSÃO
A - PRELIMINAR
B - P/ APROVAÇÃO
C - P/ CONHECIMENTO
D - P/ COTAÇÃO
E - P/ CONSTRUÇÃO
F - CONFORME COMPRADO
G - CONFORME CONSTRUÍDO
H - CANCELADO

CODEVASF
COMPANHIA DE DESENVOLVIMENTO DOS VALES DO SÃO FRANCISCO E DO PARNAÍBA

PROJETO ESTRUTURAL EXECUTIVO
OBRAS DE ARTE ESPECIAL
PONTE METÁLICA
DETALHAMENTO METÁLICO
PLANTAS, SEÇÕES E DETALHES

Extensão: 24,00 m
Nº Projetista: COD

ESCALA	FOLHA	REVISÃO
IND.	03	0

A1

Para verificar as assinaturas, acesse https://ecodevasf.codevasf.gov.br?a=autenticidade e informe o e-DOC DFB0824A

e-DOC DFB0824A
Proc 59501.000076/2026-84-e

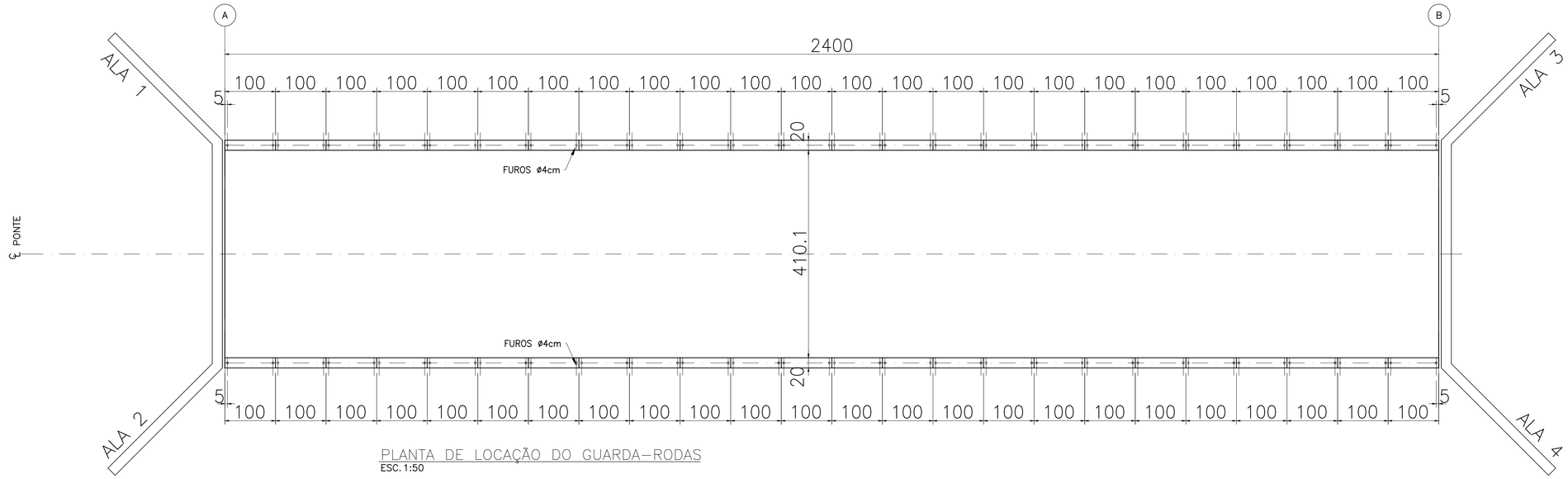

PLANTA DE LOCAÇÃO DO GUARDA-RODAS
ESC. 1:50

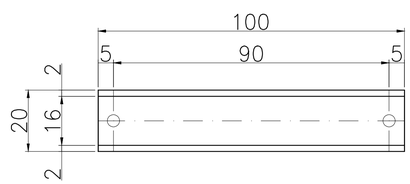

PLANTA DO GUARDA-RODAS (48x)
ESC. 1:10

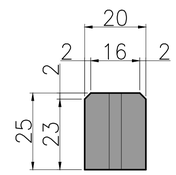

SEÇÃO TÍPICA DO GUARDA-RODAS (48x)
ESC. 1:10

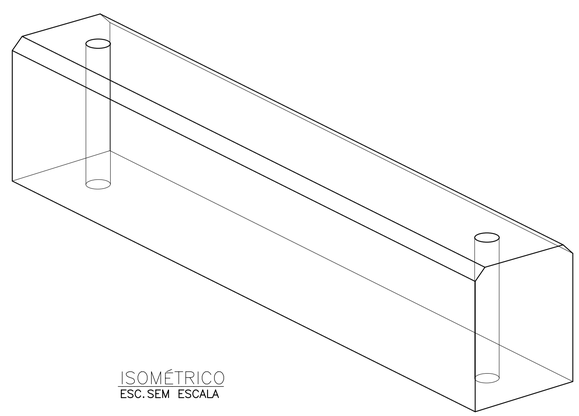

ISOMÉTRICO
ESC. SEM ESCALA

NOTAS

1. TODAS AS DIMENSÕES SÃO DADAS EM CENTÍMETRO, BITOLAS EM MILÍMETROS SALVO INDICAÇÃO EM CONTRÁRIO.
2. CONCRETO DA LAJE fck $\geq$ 30 MPa.
3. ESTRUTURA PROJETADA PARA CLASSE 45t.
4. COBRIMENTO = 3,0cm.

DESENHOS DE REFERÊNCIA

REV.	T.E.	DESCRIÇÃO DAS REVISÕES	PROJ.	DES.	VER.	APR.	DATA
0	A	EMISSÃO INCIAL	COD	COD	COD	COD	2024

REVISÕES

TIPOS DE EMISSÃO

A - PRELIMINAR
B - P/ APROVAÇÃO
C - P/ CONHECIMENTO
D - P/ COTAÇÃO
E - P/ CONSTRUÇÃO
F - CONFORME COMPRADO
G - CONFORME CONSTRUÍDO
H - CANCELADO

CODEVASF

COMPANHIA DE DESENVOLVIMENTO DOS VALES DO SÃO FRANCISCO E DO PARNAÍBA

PROJETO ESTRUTURAL EXECUTIVO
OBRAS DE ARTE ESPECIAL
PONTE METÁLICA
FORMA - LAJE PRÉ-MOLDADA GUARDA RODAS
PLANTAS, SEÇÕES E DETALHES

Extensão: 24,00 m

N° Projetista: COD

ESCALA	FOLHA	REVISÃO
IND.	04	0

A1

Para verificar as assinaturas, acesse https://ecodevasf.codevasf.gov.br?a=autenticidade e informe o e-DOC DFB0824A

e-DOC DFB0824A
Proc 59501.000076/2026-84-e

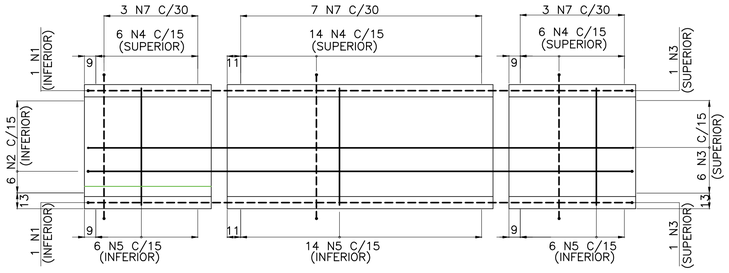

TABULEIRO PRÉ-MOLDADO – PLANTA TÍPICA (24x)
ESC: 1:25

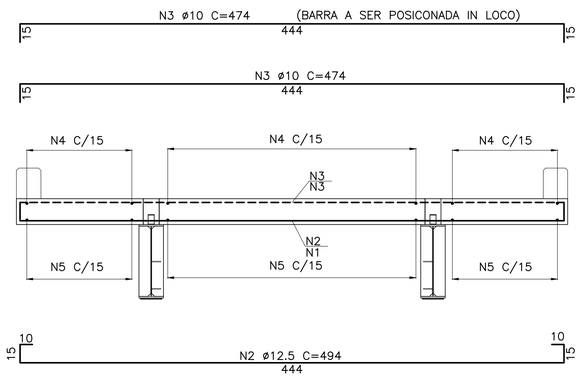

TABULEIRO PRÉ-MOLDADO – SEÇÃO TÍPICA (24x)
ESC: 1:25

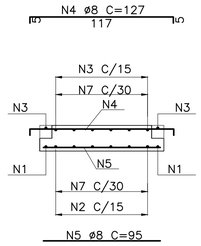

SEÇÃO TÍPICA
ESC: 1:25

DETALHE CARANGUEJO
ESC: 1:25

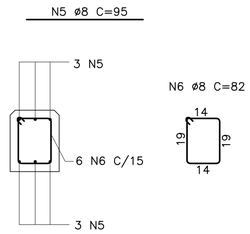

GUARDA RODAS – SEÇÃO TÍPICA (48x)
ESC: 1:12,5

No.	ø (mm)	QUANT.	C.UNIT. (cm)	C.TOTAL (m)
1	16	48	508	243.84
2	12.5	144	494	711.36
3	10	192	474	910.08
4	8	624	127	792.48
5	8	912	95	866.40
6	8	288	82	236.16
7	6.3	312	90	280.80

RESUMO – ACO CA50

ø	C.TOTAL (m)	MASSA (kg)
16	244	385
12.5	711	685
10	910	561
8	1895	749
6.3	281	69
MASSA TOTAL (kg)		2449

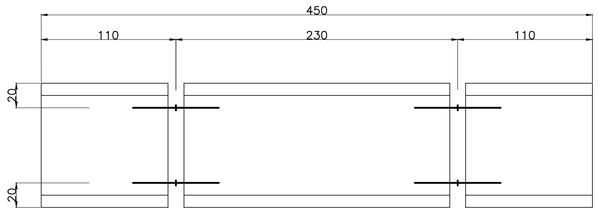

LAJE – IÇAMENTO
ESC: 1:25

RESUMO – ACO CP190

ø	C.TOTAL (m)	MASSA (kg)
12,7	96	75

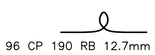

DETALHE ALÇA DE IÇAMENTO (24x)
ESC: 1:25

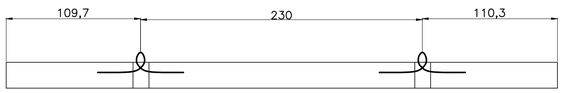

LAJE – SEÇÃO TRANSVERSAL
ESC: 1:25

NOTAS

1. TODAS AS DIMENSÕES SÃO DADAS EM CENTÍMETRO, BITOLAS EM MILÍMETROS SALVO INDICAÇÃO EM CONTRÁRIO.
2. CONCRETO DA LAJE fck ≥ 30 MPa.
3. ESTRUTURA PROJETADA PARA CLASSE 45t.
4. COBRIMENTO = 3,0cm.

DESENHOS DE REFERÊNCIA

REV.	T.E.	DESCRIÇÃO DAS REVISÕES	PROJ.	DES.	VER.	APR.	DATA
0	A	EMISSÃO INCIAL	COD	COD	COD	COD	2024

REVISÕES

TIPOS DE EMISSÃO
A - PRELIMINAR
B - P/ APROVAÇÃO
C - P/ CONHECIMENTO
D - P/ COTAÇÃO
E - P/ CONSTRUÇÃO
F - CONFORME COMPRADO
G - CONFORME CONSTRUÍDO
H - CANCELADO

CODEVASF
COMPANHIA DE DESENVOLVIMENTO DOS VALES DO SÃO FRANCISCO E DO PARNÍBA

PROJETO ESTRUTURAL EXECUTIVO
OBRAS DE ARTE ESPECIAL
PONTE METÁLICA
ARMAÇÃO - LAJE PRÉ-MOLDADA E GUARDA RODAS
PLANTAS, SEÇÕES E DETALHES

Extensão: 24,00 m
Nº Projetista: COD
ESCALA: IND. | FOLHA: 05 | REVISÃO: 0

Para verificar as assinaturas, acesse https://ecodevasf.codevasf.gov.br?a=autenticidade e informe o e-DOC DFB0824A

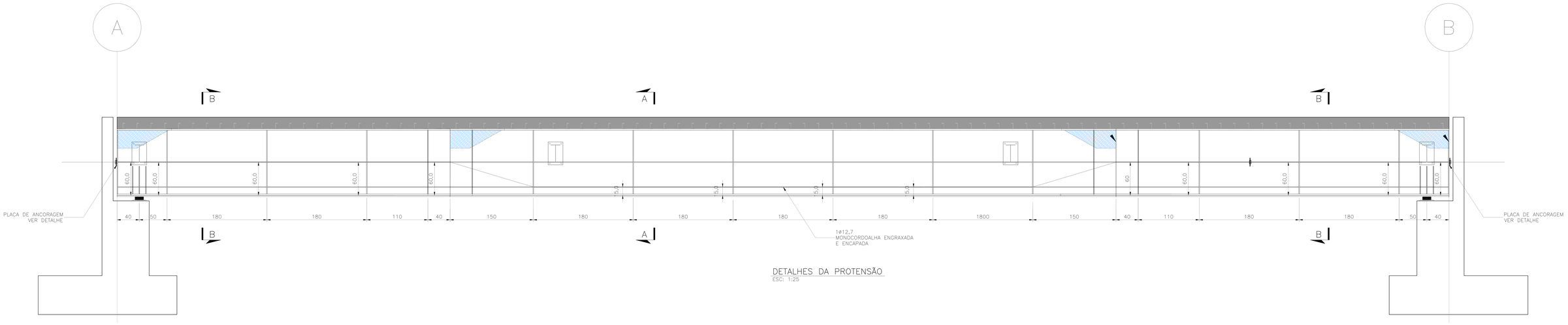

DETALHES DA PROTENSÃO
ESC: 1:25

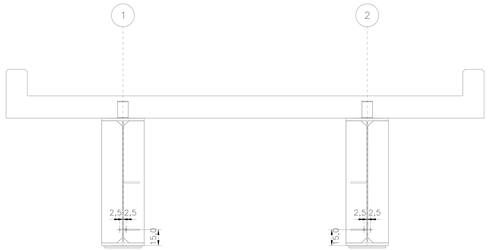

SEÇÃO A–A
ESC: 1:25

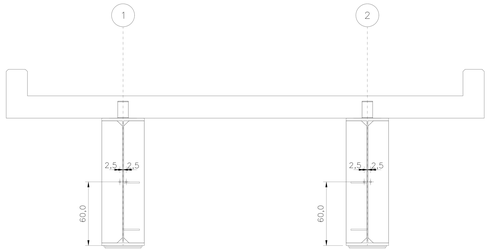

SEÇÃO B–B
ESC: 1:25

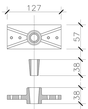

DETALHE PLACA DE ANCORAGEM
ESC: 1:5

NOTAS

1. TODAS AS DIMENSÕES SÃO DADAS EM MILIMETRO, SALVO INDICAÇÃO EM CONTRÁRIO.
2. PROTENSÃO:
   a) Força de Protensão =50kN.
   b) Monocordoalhas Engraxadas ø12.7– Aço RB190.
   c) Placa de Protensão Protende ou equivalente.

QUANTITATIVOS DE PROTENSÃO

ITEM	UND	QNT
PLACA DE ANCORAGEM	und	4
MONOCORDOALHA CP190 ø12,7 ENGRAXADA E ENCAPADA	m	53

DESENHOS DE REFERÊNCIA

REV.	T.E.	DESCRIÇÃO DAS REVISÕES	PROJ.	DES.	VER.	APR.	DATA
0	A	EMISSÃO INICIAL	COD	COD	COD	COD	2024

REVISÕES

TIPOS DE EMISSÃO

A - PRELIMINAR
B - P/ APROVAÇÃO
C - P/ CONHECIMENTO
D - P/ COTAÇÃO
E - P/ CONSTRUÇÃO
F - CONFORME COMPRADO
G - CONFORME CONSTRUÍDO
H - CANCELADO

CODEVASF
COMPANHIA DE DESENVOLVIMENTO DOS VALES DO SÃO FRANCISCO E DO PARNAÍBA

PROJETO ESTRUTURAL EXECUTIVO
OBRAS DE ARTE ESPECIAL
PONTE METÁLICA
PROTENSÃO
DETALHES

Extensão: 24,00 m

Nº Projetista: COD

ESCALA	FOLHA	REVISÃO
IND.	06	0